PIAZZETTA

Pelletkachel

P963 - P963 C
P963 D - P963 M

Nederlands

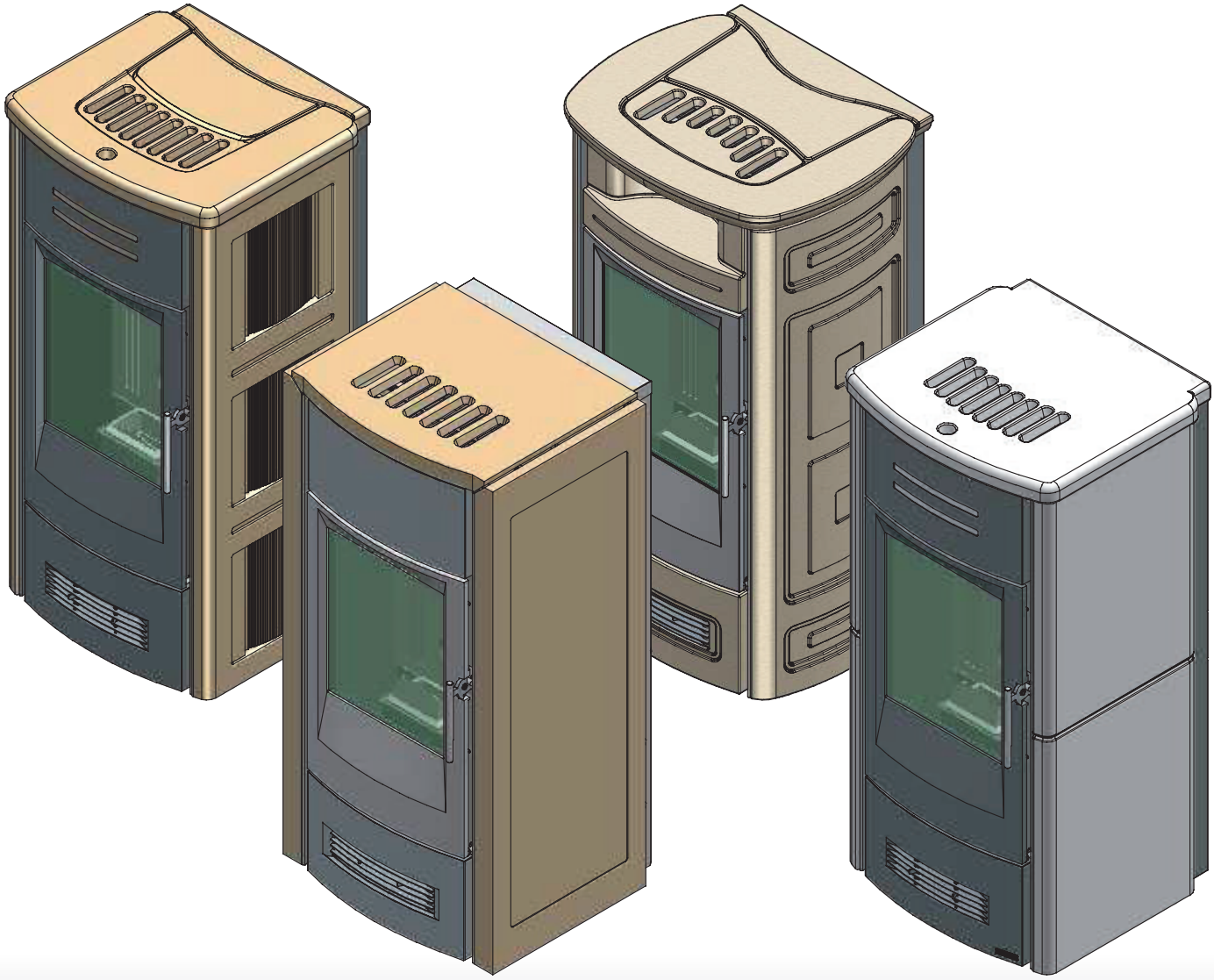

INSTALLATIE-, GEBRUIKS- EN
ONDERHOUDSVOORSCHRIFTEN

Deze handleiding maakt een wezenlijk deel uit van het product.

Beste klant,
Wij danken u dat u gekozen heeft voor één van onze producten, die het resultaat zijn van jarenlange ervaring en continu onderzoek, bedoeld om voor wat betreft veiligheid, betrouwbaarheid en prestaties een superieur product te kunnen bieden.
Dit boekje bevat informatie en advies voor een veilig en efficiënt gebruik van uw kachel.

DT2010001-01

BELANGRIJKE AANWIJZINGEN

DT2010208-08

- Dit boekje is opgesteld door de fabrikant en maakt een wezenlijk deel uit van het product. In geval van doorverkoop of overdracht van het product moet er altijd voor gezorgd worden dat het boekje bij het product gevoegd is, omdat de informatie die erin staat bestemd is voor de koper en alle personen die op enige wijze betrokken zijn bij de installatie, het gebruik en het onderhoud van het product.
- Lees de aanwijzingen en de technische informatie die dit boekje bevat aandachtig voordat de kachel geïnstalleerd wordt, er gebruik van gemaakt wordt en eventuele reparaties eraan uitgevoerd worden.
- Het in acht nemen van de aanwijzingen die in dit boekje staan garandeert de veiligheid van personen en eigendommen en verzekert eveneens van een efficiëntere werking en langere levensduur van de kachel.
- Gruppo Piazzetta S.p.A. kan op geen enkele manier aansprakelijk gesteld worden voor schade die veroorzaakt is doordat de installatie-, gebruiks- en onderhoudsvoorschriften die in dit boekje zijn vermeld niet opgevolgd zijn. Dit geldt ook voor veranderingen aan de kachel waar u geen toestemming voor heeft of het gebruik van niet originele onderdelen.
- Gruppo Piazzetta S.p.A. is niet verantwoordelijk voor defecten, gebreken of eventuele schade die veroorzaakt is door wijzigingen of het uitvoeren van ongeoorloofde handelingen aan het apparaat, met met inbegrip van het wijzigen van de waarden van één of meerdere parameters die bepalend zijn voor de werking van het toestel. Eventuele wijzigingen, inclusief het wijzigen van de oorspronkelijke parameters, mogen uitsluitend worden uitgevoerd door personeel dat de uitdrukkelijke toestemming hiervoor heeft gekregen van het bedrijf, en met de door het bedrijf bepaalde waarden.
- Het installeren en het gebruik van het product moet gebeuren in overeenstemming met de aanwijzingen van de fabrikant en met inachtneming van de Europese en landelijke normen en de plaatselijke voorschriften.
- Het installeren, de elektrische aansluiting, het testen van de werking, het onderhoud en reparaties zijn werkzaamheden die uitsluitend door erkende vakmensen uitgevoerd mogen worden, die daartoe bevoegd zijn en over de nodige kennis van het product beschikken.
- Het product mag niet tegen houten wanden of wanden van ander brandbaar materiaal geïnstalleerd worden. Voor de juiste installatie moet datgene wat in de paragraaf "**MINIMUM VEILIGHEIDSAFSTANDEN**" vermeld is in acht genomen worden.
- Voordat het product geïnstalleerd wordt moet u, indien voorhanden, alle eventuele gebruiksaanwijzingen van de volgende onderdelen lezen: bekleding, ventilatieset, andere accessoires.
- Controleer of de vloer waar het product geïnstalleerd zal worden volledig vlak is.
- Bij het verplaatsen van de stalen delen van de bekleding wordt geadviseerd om schone katoenen handschoenen aan te trekken om te voorkomen dat u vingerafdrukken erop achterlaat die tijdens de eerste schoonmaakbeurt moeilijk te verwijderen zijn.
- Het monteren van de kachel moet door minimaal twee personen gedaan worden.
- De pelletkachel mag pas op het elektriciteitsnet aangesloten worden nadat de kachel op een deugdelijke manier op het rookkanaal aangesloten is.
- De stekker van de elektrische kabel moet ook na het installeren van de kachel bereikbaar zijn.
- Gebruik de pelletkachel alleen met goedgekeurde houtpellets (zie het hoofdstuk getiteld "**BRANDSTOF**").
- Gebruik nooit vloeibare brandstoffen om de pelletkachel aan te steken of om de aanwezige verkoolde brandstof weer te laten opvlammen of om het vuur aan te wakkeren.
- Verzeker u ervan dat er voldoende ventilatie is in de ruimte waar de kachel brandt.
- In geval van storingen in de werking wordt de toevoer van brandstof onderbroken. Zet het toestel pas weer aan nadat u de oorzaak van de storing verholpen heeft.
- Gebruik het product niet als het product defect is of slecht functioneert.
- Verwijder het beschermrooster dat in het pelletreservoir aangebracht is niet.
- Alle resten van onopgebrande pellets in het rooster, die achtergebleven zijn na een aantal mislukte pogingen om de kachel aan te steken, moeten eerst verwijderd worden voordat u de kachel opnieuw probeert aan te steken.
- Door de werking van de pelletkachel kunnen de oppervlakken, de hendels, het rookkanaal en het glas heel erg heet worden. Raak, wanneer de kachel brandt, die onderdelen dan ook alleen aan met beschermende kleding of met geschikte hulpmiddelen.
- Door de warmteontwikkeling op het glas moet u erop letten dat er zich geen personen die geen verstand hebben van de werking van de kachel in de buurt van de plaats waar de kachel geïnstalleerd is bevinden.
- Dit toestel is niet bestemd voor gebruik door personen (met inbegrip van kinderen) waarvan de lichamelijke, sensoriële of mentale capaciteiten beperkt zijn, of personen zonder ervaring of kennis, behalve onder toezicht van een persoon die instaat voor hun veiligheid of voorafgaande instructies over het gebruik van het toestel.
- Tijdens de werking en/of het afkoelen van het toestel kunnen er zachte kraakgeluiden te horen zijn. Dit wijst niet meteen op een defect maar is te wijten aan de normale uitzetting van de materialen wanneer deze warm worden.
- De afbeeldingen die in dit boekje staan zijn bedoeld ter verduidelijking maar het kan soms gebeuren dat deze niet exact kloppen met uw product.

⚠ **Bij problemen of als u iets uit de gebruiksaanwijzing niet begrijpt kunt u altijd terecht bij uw verkoper.**

⚠ **In geval van brand in het schoorsteenkanaal of andere gevaarlijke situaties, gelieve het gebruik van het apparaat te onderbreken, de deur niet te openen, het apparaat uit te schakelen, de nodige veiligheidsmaatregelen te treffen en contact op te nemen met de bevoegde autoriteiten.**

⛔ **Het is verboden om voorwerpen die niet hittebestendig zijn op de kachel te leggen of binnen de voorgeschreven minimum veiligheidsafstand te zetten.**

⛔ **Het is verboden om de kacheldeur tijdens de werking open te doen of de kachel met gebroken glas te laten functioneren.**

Voor wat betreft de termijnen, de beperkingen en de uitsluitingen van de garantie, zie het garantiebewijs dat bij het product gevoegd is.
In lijn met de bedrijfsfilosofie, waarbij naar constante verbetering en vernieuwing gestreefd wordt, kan de fabrikant, zonder voorafgaande kennisgeving, de wijzigingen doorvoeren die hij noodzakelijk vindt.
Dit document is eigendom van Gruppo Piazzetta S.p.A.; niets uit dit document mag, noch geheel noch gedeeltelijk, bekend gemaakt worden aan derden zonder schriftelijke toestemming van Gruppo Piazzetta S.p.A. Alle volgens de wet bepaalde rechten zijn voorbehouden aan Gruppo Piazzetta S.p.A.

INHOUDSOPGAVE

DT2010187-00

Hoofdstuk		Titel	Bladzijde
1.0		ALGEMENE VOORSCHRIFTEN	4
	1.1	Schoorsteenpijp of enkel rookkanaal	5
	1.2	Inspectie van de roetverzamelplaats	5
	1.3	Schoorsteen	6
	1.4	Buitenluchtaanvoer	7
	1.5	Installatieomgeving	7
	1.6	Draagvermogen van de vloer	8
	1.7	Verwarmingscapaciteit	8
	1.8	Minimum veiligheidsafstanden	9
	1.9	Rookafvoerkanaal	10
	1.10	Aansluiting op een traditionele schoorsteenpijp	11
	1.11	Gebruik van een extern rookafvoerkanaal	12
	1.12	Preventie van brand in huis	12
2.0		SPECIFICATIES EN TECHNISCHE GEGEVENS	13
	2.1	Specificaties	13
	2.2	Identificatiegegevens van het toestel	13
	2.3	Technische gegevens	14
	2.4	Accessoires en toebehoren	14
	2.5	Afmetingen P963	15
	2.6	Afmetingen P963 C	15
	2.7	Afmetingen P963 D	16
	2.8	Afmetingen P963 M	16
3.0		BRANDSTOF	17
4.0		VOORBEREIDINGEN VOOR DE INSTALLATIE	17
5.0		INSTALLATIE	18
	5.1	Multifuoco Systeem	18
	5.2	Elektrische aansluitingen en controlesystemen	21
	5.3	Installatie van een externe thermostaat	22
	5.4	Installatie van het Y-element (optie)	23
6.0		GEBRUIK	24
	6.1	De kachel met pellets vullen	24
	6.2	LCD-afstandsbediening pellets	25
	6.3	De eerste keer inschakelen	26
	6.4	Aansteken en normale werking	27
	6.5	Mogelijke voorvallen en oplossingen	31
	6.6	Bedieningspaneel	35
	6.7	De taal instellen	36
	6.8	Programmeren	37
	6.9	Tijdsinstelling	38
	6.10	Chronothermostaat	39
	6.11	Modus ventilatie	45
	6.12	Multicomfort	45
	6.13	Energy Saving	46
	6.14	Parameter menu	48
	6.15	Zoemer modus (geluidssignaal)	50
	6.16	De zendunit veranderen	50
	6.17	Staat kachel	51
	6.18	Werking van het Multifuoco Systeem	51
	6.19	Veiligheidsapparaten	52
	6.20	De deur opendoen	56
	6.21	Bevochtiger	56
	6.22	De as weggooien	56
7.0		ONDERHOUD	57
	7.1	Brandkorf en brandkorfstandaard schoonmaken	57
	7.2	Aslade schoonmaken	57
	7.3	Verbrandingskamer schoonmaken	58
	7.4	De rookkamer schoonmaken	58
	7.5	Het rookafvoersysteem schoonmaken	59
	7.6	De keramische bekleding schoonmaken	59
	7.7	De verniste metalen delen schoonmaken	59
	7.8	Het glas schoonmaken (dagelijks)	59
	7.9	Het glas vervangen	60
	7.10	De batterijen van de afstandsbediening vervangen	60
	7.11	Ventilatoren schoonmaken	61
	7.12	Als het product niet gebruikt wordt	61
	7.13	Gepland onderhoud	62
8.0		VOORNAAMSTE DEFECTEN	63
	8.1	De zekeringen vervangen	65
		Europese reglementering	66
		Referentienormen	66

Nederlands

Dit boekje code H072039NL0 / DT2001415 - herz. 00 (06/2013) bestaat uit 68 bladzijden.

Controleer of alle hieronder vermelde onderdelen overeenstemmen met de installatie van uw product.

Fig. 1

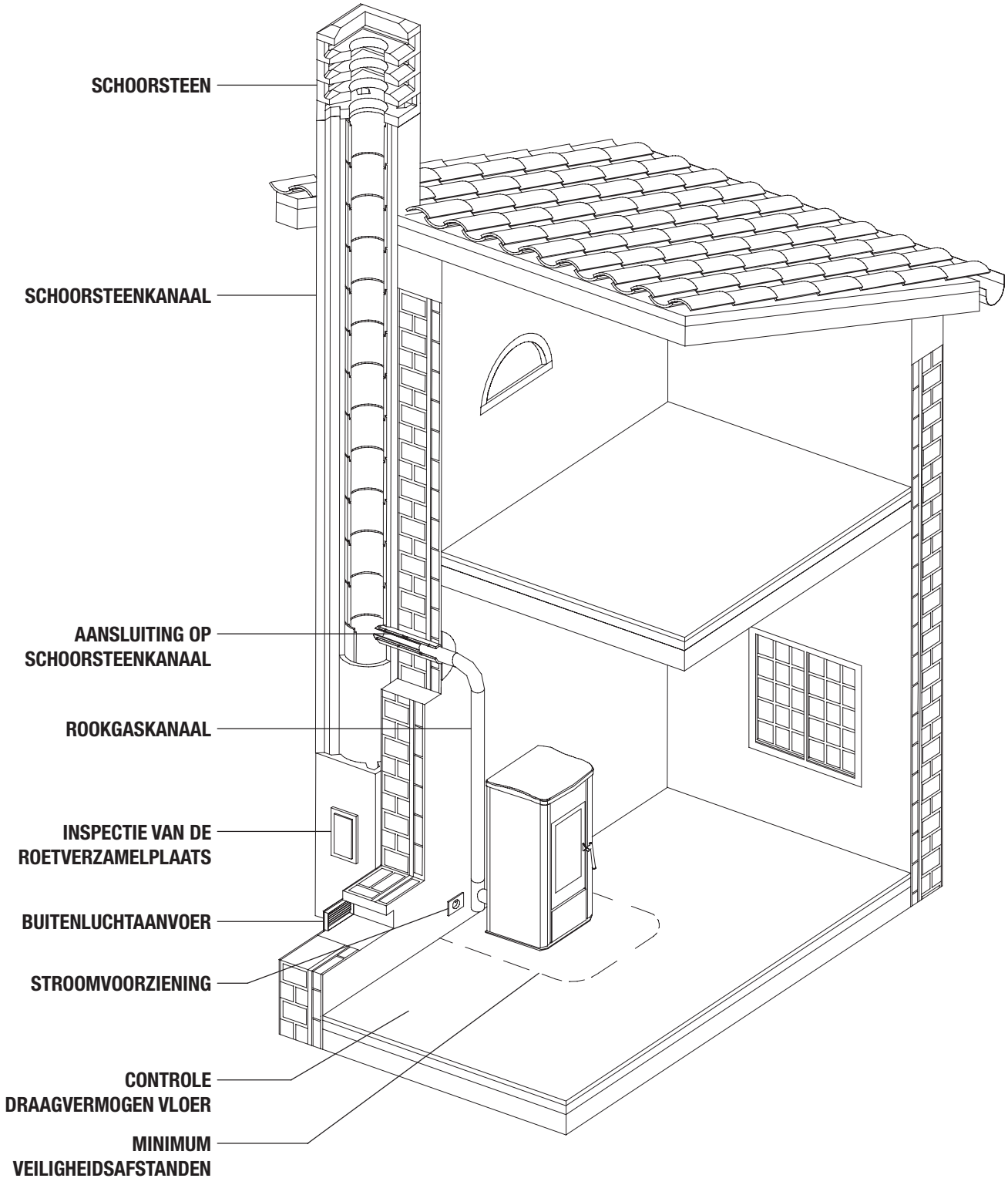

DT2030321-02

Nederlands

1.1 SCHOORSTEENPIJP OF ENKEL ROOKKANAAL

DT2010024-02

Elk toestel moet voorzien zijn van een verticale pijp, schoorsteenpijp (rookkanaal) genaamd, om de door de verbranding ontwikkelde rook naar buiten af te voeren, middels natuurlijke trek.

De schoorsteenpijp moet voldoen aan de volgende vereisten:
- aan de voorschriften die op de plaats waar het toestel geïnstalleerd wordt gelden;
- aangepast zijn aan het brandstofproduct, waterbestendig, passend geïsoleerd, gemaakt van corrosiebestendig materiaal (rook) en bestand zijn tegen mechanische belasting;
- er mag slechts één kachel, open haard of afzuigkap op aangesloten zijn (fig. 2);
- de gepaste capaciteit hebben, steeds vrij zijn, dezelfde of grotere diameter hebben dan de rookafvoer van de kachel en met een lengte van niet minder dan 3,5 m (fig. 2);
- overwegend verticaal zijn met een afwijking op de as van maximum 45° (fig. 2);
- zich op gepaste afstand bevinden van brandbare of ontvlambare materialen middels lucht in de tussenruimte of geschikte isolatie;
- de doorsnede aan de binnenkant moet uniform zijn, bij voorkeur cirkelvormig: vierkante of rechthoekige doorsneden moeten afgeronde hoeken hebben met een radius van niet minder dan 20 mm; met een maximale verhouding tussen de zijden van 1,5 (fig. 3-4-5);
- de wanden moeten zo glad mogelijk zijn en zonder vernauwingen; de bochten moeten regelmatig zijn en zonder onderbrekingen (fig. 6).

Fig. 2

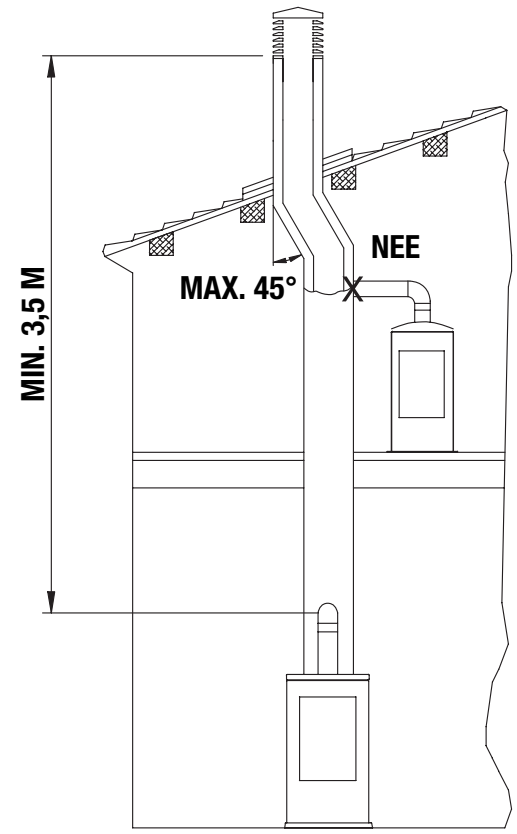

DT2030049-00

Het is verboden om vaste of losse openingen in het rookkanaal te maken om andere toestellen aan te sluiten dan het toestel waarvoor het rookkanaal oorspronkelijk bedoeld is.

Het is verboden om andere luchttoevoerkanalen of leidingen voor installatietechnische doeleinden in het rookkanaal te laten lopen, ook indien het rookkanaal groter is dan voorgeschreven.

In geval het rookkanaal niet de vereiste afmetingen heeft of niet geïnstalleerd werd volgens de hierboven beschreven vereisten, kan Gruppo Piazzetta S.p.A. op geen enkele wijze aansprakelijk gesteld worden voor een slechte werking van het product of schade aan voorwerpen, personen of dieren.

Fig. 3

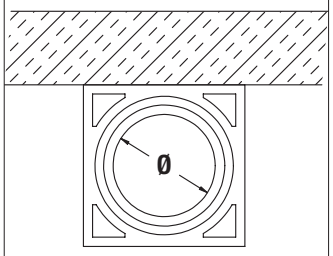

DT2030050-00

Fig. 4

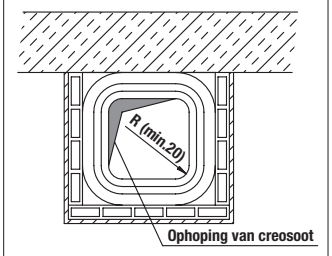

DT2030188-00

Fig. 5

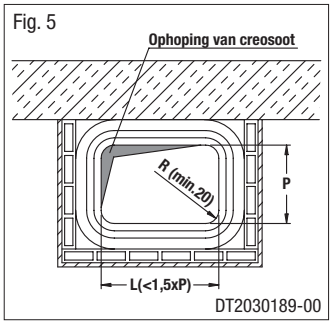

DT2030189-00

Fig. 6

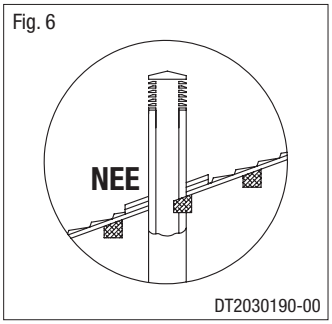

DT2030190-00

1.2 INSPECTIE VAN DE ROETVERZAMELPLAATS

DT2010031-01

Het is aan te raden om het rookkanaal te voorzien van een kamer voor de verzameling van materialen en eventuele condens, ter hoogte van het begin van de aansluiting, zodat deze makkelijk geopend en geïnspecteerd kan worden met een luchtdicht deurtje (fig. 1).

Nederlands

1.3 SCHOORSTEEN

De schoorsteen is een onderdeel dat bovenop de schoorsteenpijp geplaatst is en dat dient om de verbrandingsgassen makkelijker in de atmosfeer te verspreiden.
De schoorsteen moet beantwoorden aan de volgende vereisten:
- de doorsnede en de vorm aan de binnenkant moet dezelfde zijn als die van de schoorsteenpijp (A);
- de doorsnede aan de uitgang (B) mag niet minder zijn dan het dubbele als die van de schoorsteenpijp (A);
- de uitmonding (het deel van de schoorsteenpijp dat boven het dak uitsteekt) die volledig in contact is met de buitenlucht (bijvoorbeeld bij een plat dak) moet volledig bedekt zijn met bakstenen en moet ieder geval goed geïsoleerd zijn;
- moet zodanig gebouwd zijn dat het niet in de schoorsteenpijp kan regenen of sneeuwen en er geen vreemde voorwerpen in terecht kunnen komen en zodanig dat wind uit geen enkele richting of hellingsgraad de afvoer van de verbrandingsgassen kan belemmeren (windbestendige schoorsteen).

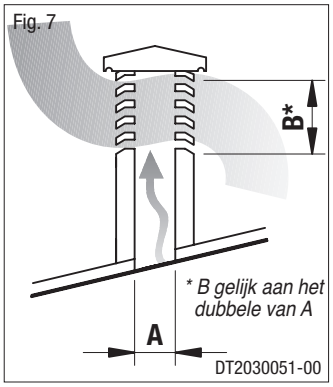

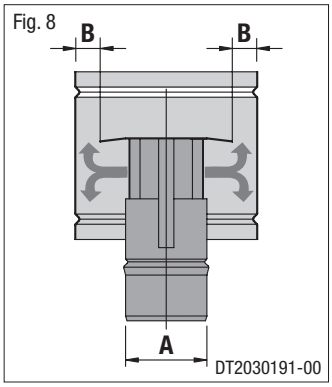

Optimale afstanden voor een goede werking van de schoorsteenpijp
Om een goede werking van de schoorsteenpijp te garanderen en een goede verspreiding van de verbrandingsgassen in de atmosfeer mogelijk te maken is het belangrijk dat voor wat de schoorsteen betreft de hieronder vermelde afstanden aangehouden worden:
- 6 tot 8 meter afstand van eventuele gebouwen of andere obstakels die boven de hoogte van de schoorsteen uitkomen;
- 50 centimeter hoger dan eventuele obstakels die zich op een afstand van 5 meter of minder bevinden;
- buiten het terugstroomgebied. Dit gebied heeft verschillende afmetingen en vormen afhankelijk van de hellingshoek van de dakbedekking, waardoor het noodzakelijk is om de hieronder vermelde minimum hoogten aan te houden.

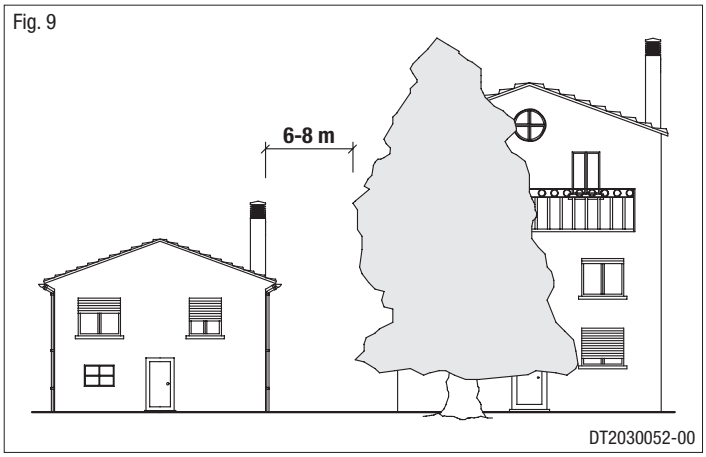

Voorbeeld: *Controleer de helling van het dak (**kolom** α) en de beoogde afstand van de schoorsteen tot de as van de nok (**kolom A**), als de afstand groter is dan "**A**" dan is de hoogte van de schoorsteen af te lezen in **kolom H**. Als de afstand kleiner is dan "**A**" dan moet de schoorsteen 0,5 meter hoger zijn dan de nok.*

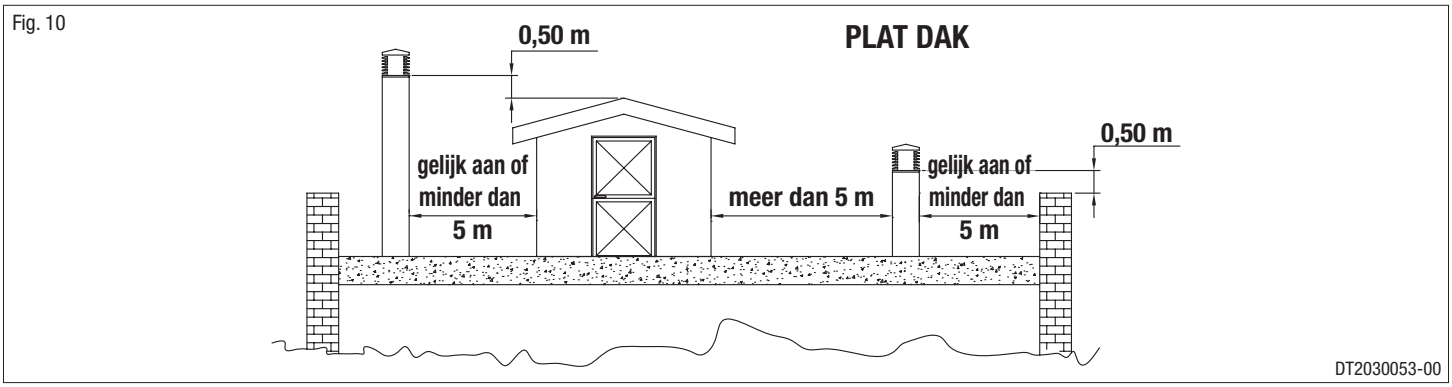

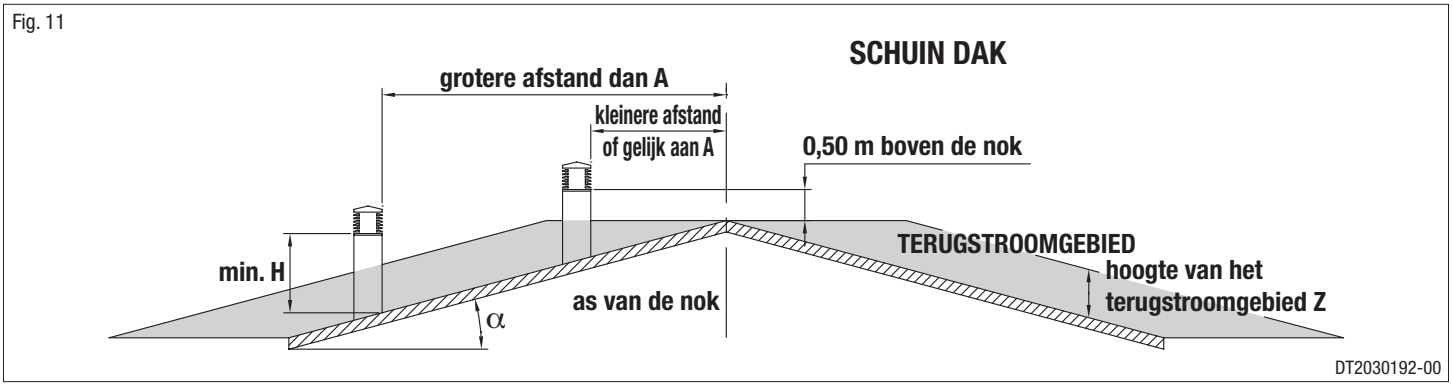

Hellingsgraad van het dak	Horizontale breedte tussen het terugstroomgebied en de as van de nok	Minimum hoogte boven het dak	Hoogte van het terugstroomgebied
α	A	H	Z
15°	1,85 m	1,00 m	0,50 m
30°	1,50 m	1,30 m	0,80 m
45°	1,30 m	2,00 m	1,50 m
60°	1,20 m	2,60 m	2,10 m

Nederlands

1.4 BUITENLUCHTAANVOER

DT2010539-03

Voor een goede werking en een goede verbranding moet de kachel/de haard via een buitenluchtaanvoer over de benodigde lucht voor de verbranding kunnen beschikken.

De luchtaanvoer moet:
- een totale vrije doorsnede hebben gelijk aan of groter dan de afmetingen die in de paragraaf "**TECHNISCHE GEGEVENS**" vermeld zijn;
- beschermd worden door een rooster of een andere geschikte bescherming, mits de voorgeschreven minimum doorsnede niet verkleind wordt;
- zo geplaatst worden dat er geen verstopping mogelijk is.

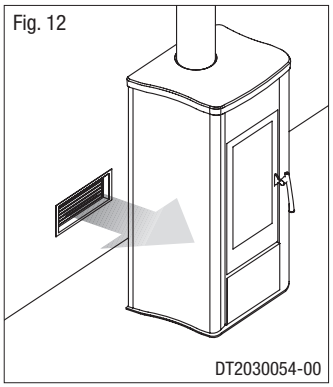

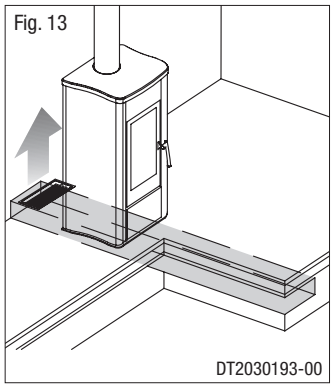

De aanvoer van de voor de verbranding benodigde lucht kan op verschillende manieren verkregen worden:
- via een rechtstreekse aanvoer in de kamer waar het toestel geïnstalleerd is;
- via een kanalisatie met pijpen die rechtstreeks in de kamer uitmondt, zodat de minimale vrije doorsnede wordt vergroot met minstens 15%;
- via een ernaast gelegen ruimte op voorwaarde dat de luchtdoorgang is verzekerd door permanente openingen die in verbinding staan met buiten.

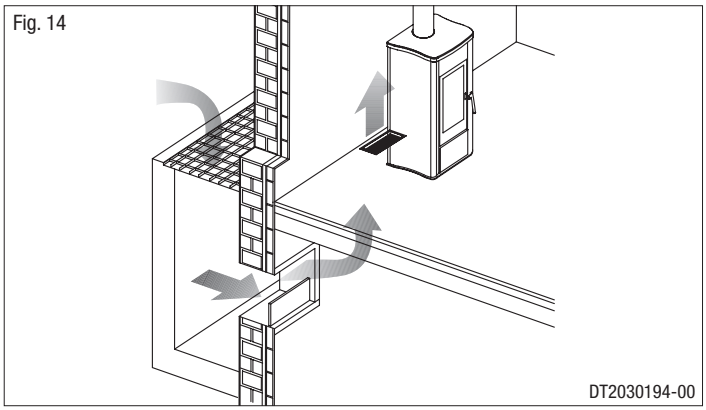

⚠ **In de ernaast gelegen ruimte, van waaruit de luchtaanvoer komt, mag geen onderdruk zijn ten opzichte van de buitenlucht via een effect van tegengestelde trek veroorzaakt doordat er een apparaat of een toestel voor afzuiging in die ruimte is.**
In de ernaast gelegen ruimte moeten de permanente openingen beantwoorden aan de vereisten beschreven in de vorige punten.

⛔ **Het is verboden om de lucht voor de verbranding aan te voeren uit ernaast gelegen ruimten die als garage, opslag van brandbaar materiaal of activiteiten met brandgevaar dienen.**

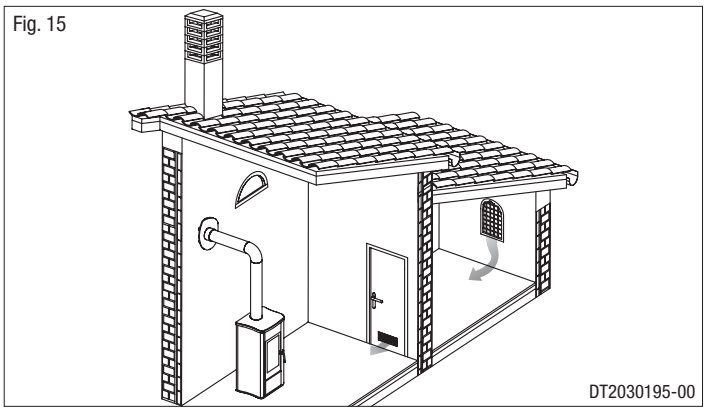

Nederlands

1.5 INSTALLATIEOMGEVING

DT2010033-01

Het toestel moet op een plaats geïnstalleerd worden waar er op een veilige en makkelijke manier gebruik van gemaakt kan worden en waar het onderhoud makkelijk uitgevoerd kan worden. Als het product dat geïnstalleerd wordt een stroomaansluiting nodig heeft moet deze plaats ook voorzien zijn van een geaarde elektrische installatie zoals bepaald door de geldende voorschriften.
De installatieruimte moet beantwoorden aan de volgende vereisten:

⚠ **De ruimte mag niet bestemd zijn als garage, opslag van brandbaar materiaal of plaats waar activiteiten met brandgevaar verricht worden.**

⚠ **In de ruimte mag geen onderdruk gevormd worden ten opzichte van de buitenomgeving door de tegentrek die veroorzaakt wordt doordat er in de ruimte waar de haard geïnstalleerd is een ander toestel of een afzuigsysteem is.**

⚠ **In dezelfde ruimte mogen niet twee kachels, een haard en een kachel, een kachel en een kooktoestel op hout enz. gebruikt worden omdat de trek van het ene toestel schadelijk kan zijn voor de trek van het andere toestel.**

- Alleen in ruimten die als keuken gebruikt worden mogen er toestellen gebruikt worden om te koken met bijbehorende afzuigkappen zonder extractie.
- Gastoestellen van type C zijn toegestaan (zie de voorschriften die op de plaats van installatie gelden).

⛔ **Gastoestellen van type B zijn niet toegestaan (zie de voorschriften die op de plaats van installatie gelden).**

⛔ **Het is verboden de kachel of de haard gelijktijdig met gemeenschappelijke ventilatiesystemen (met of zonder extractie) of andere toestellen te gebruiken zoals: geforceerde ventilatiesystemen of andere verwarmingssystemen met gebruik van ventilatie voor luchtverversing. Deze kunnen onderdruk in de installatieruimte veroorzaken, ook indien zij in een naast de installatieruimte gelegen ruimte of in een met de installatieruimte in verbinding staande ruimte geïnstalleerd zijn.**

⛔ **Het is verboden om de kachel of de open haard te gebruiken: in trappenhuizen, met uitzondering van gebouwen met een maximaal aantal van twee appartementen, in gangen voor gemeenschappelijk gebruik, in slaapkamers, in bad- of doucheruimten.**

1.6 DRAAGVERMOGEN VAN DE VLOER

DT2010032-00

Controleer het draagvermogen van de vloer op basis van het gewicht van het product dat in de paragraaf "**TECHNISCHE GEGEVENS**" vermeld is. Als de vloer niet voldoende draagvermogen heeft moeten er passende maatregelen genomen worden.

1.7 VERWARMINGSCAPACITEIT

DT2010130-01

Nederlands

Controleer de verwarmingscapaciteit van het toestel en vergelijk het nominale vermogen dat in de paragraaf "**TECHNISCHE GEGEVENS**" vermeld is met het vermogen dat door de ruimten die verwarmd moeten worden gevraagd wordt.

De berekening bij benadering van de behoefte aan vermogen wordt verkregen door het aantal vierkante meter met de hoogte van het plafond te vermenigvuldigen; de uitkomst wordt vermenigvuldigd met een coëfficiënt die van de mate van isolatie van het gebouw afhangt, d.w.z. van interne en externe factoren van de woning:

- **Interne factoren:** soort kozijnen, dikte van de isolatie en de muren, type bouwmaterialen, aanwezigheid van trappenhuizen, muren met grote ramen, hoge plafonds, plaats van de ruimten die verwarmd moeten worden ten opzichte van andere aangrenzende verwarmde of niet verwarmde ruimten enz.
- **Externe factoren:** geografische ligging, gemiddelde buitentemperatuur, ligging ten opzichte van de windstreken, windkracht, breedte, hoogte enz.

Berekeningsvoorbeeld bij benadering van de behoefte aan energie om een bepaald volume tot 18/20°C te verwarmen:
*De **coëfficiënt** die normaal **toegepast** wordt, wordt bepaald op basis van de werkelijke omstandigheden die zich telkens voordoen.*
- *Van **0,04** tot **0,05 kW** per kubieke meter **in een goed geïsoleerde ruimte**.*
- *Van **0,05** tot **0,06 kW** per kubieke meter **in een slecht geïsoleerde ruimte**.*

3 ruimten van 20 m² x (hoogte plafond) 2,7 m = 162 m³ (volume).
Uitgaande van een ruimte met een goede mate van isolatie kan een gemiddelde waarde (coëfficiënt) van 0,045 kW gekozen worden
162 (volume) x 0,045 (kW) = 7,3 kW benodigd (6300 kcal/h)
Omgerekend 1 kW = 860 kcal/h

⚠ **Voor een controle en een goede berekening van de behoefte van de te verwarmen ruimten moet u een verwarmingstechnicus inschakelen (zie "REFERENTIENORMEN").**

⚠ **De kachels met het Multifuoco systeem kunnen de warmte met hetzelfde nominale vermogen op een gelijkmatige manier in de te verwarmen kamers verspreiden.**

1.8 MINIMUM VEILIGHEIDSAFSTANDEN

Installeer het toestel met inachtneming van de veiligheidsafstanden van hittegevoelige of ontvlambare materialen.

In geval van hittegevoelige of ontvlambare vloeren moet er een bescherming van niet brandbaar isolatiemateriaal toegepast worden zoals bijvoorbeeld: een plaat van plaatstaal, marmer, tegels enz.

Fig. 16

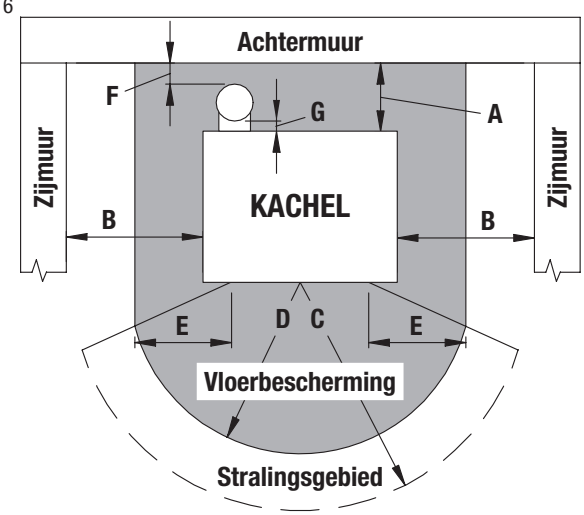

DT2032225-02

A	Afstand van de kachel tot de achtermuur
B	Afstand van de kachel tot de zijmuren
C	Zone die vrij is van ontvlambare voorwerpen
D	Ruimte aan de voorkant voor vloerbescherming
E	Afstand tussen de binnenste hoek van de opening van de vuurhaard en de rand van de vloerbescherming
F	Afstand tussen de rookafvoer en de niet-ontvlambare achtermuren; voor ontvlambare of hittegevoelige muren, verwijs naar de technische documentatie die bij het rookkanaal wordt geleverd
G	Afstand tussen de kachel en de rookafvoer

De minimum veiligheidsafstanden zijn weergegeven in de tabel "TECHNISCHE GEGEVENS".

Voor het rookkanaal moeten de minimum afstanden ten opzichte van bouwmaterialen die warmtegevoelig zijn of ontvlambare materialen (betimmering, houten balken of plafonds enz.) aangehouden worden zoals getoond op de afbeeldingen hiernaast.

⚠ **Het rookkanaal moet geschikt zijn om gebruikt te worden door een pelletkachel, in overeenstemming met de voorschriften die gelden in het land waar het toestel wordt gebruikt.**

⚠ **Houd alle ontvlambare voorwerpen zoals: houten meubels, gordijnen, kleden, tapijten, ontvlambare vloeistoffen enz. ver weg van de kachel wanneer deze in werking is (minstens 80 cm).**

⚠ **Rondom de kachel wordt geadviseerd om grotere afstanden dan aangegeven aan te houden om eventuele werkzaamheden aan het toestel makkelijker uit te kunnen voeren en oververhittingsproblemen te vermijden.**

Fig. 17

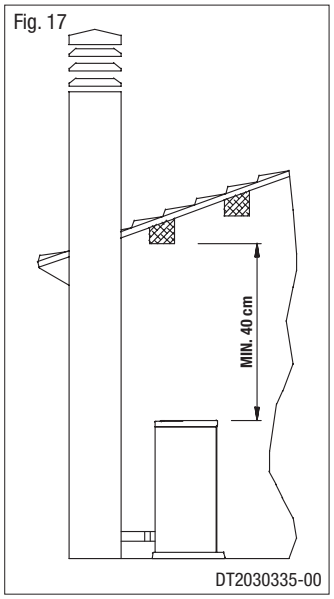

DT2030335-00

Fig. 18

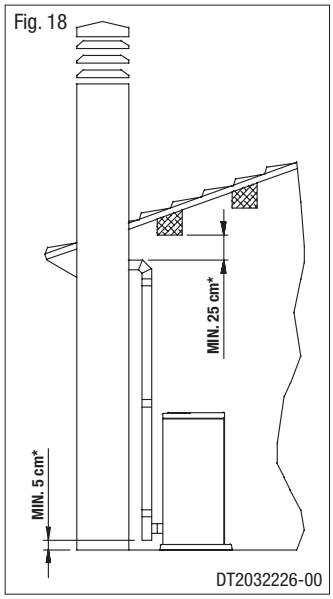

DT2032226-00

* = Waarden die betrekking hebben op het gebruik van originele rookkanalen van Gruppo Piazzetta; als er andere pijpen gebruikt worden voor het rookkanaal, verwijs naar de technische documentatie die bij de pijpen wordt geleverd.

Nederlands

1.9 ROOKAFVOERKANAAL

⚠ **Een pelletkachel is niet zoals andere kachels. De trek van de rook is geforceerd dankzij een ventilator die de druk in de verbrandingskamer verlaagt en zo het afvoerkanaal onder lichte druk zet; daarom is het van belang dat dit afvoerkanaal helemaal luchtdicht en goed geïnstalleerd is zowel voor de goede werking als voor de veiligheid.**

- De **bouw** van het afvoerkanaal moet gedaan worden door vakmensen of gespecialiseerde bedrijven volgens hetgeen in deze handleiding vermeld is.
- De afvoer moet altijd zodanig gerealiseerd worden dat periodieke reiniging mogelijk is zonder dat er onderdelen gedemonteerd hoeven te worden.
- De pijpen **moeten altijd** met silicone (**niet cementerend**) of gepaste dichtingen **afgedicht worden**, die hun elastische en weerstandskenmerken bij hoge temperaturen (250°C) behouden en moeten met een zelftappende schroef met Ø 3,9 mm bevestigd worden.

⚠ **Bevestig het rookkanaal waarvan het gewicht de rookventilator niet mag belasten met speciale beugels aan de muur.**

⛔ **Het is verboden om afsluiters of ventielen in het rookkanaal te installeren waardoor de doorgang van de verbrandingsgassen belemmerd kan worden.**

⛔ **Het is verboden om stoom of gassen afkomstig van andere toestellen (ketels, afzuigkappen enz.) in het rookkanaal te kanaliseren.**

Pijpen en maximale bruikbare lengten

Er kunnen pijpen van vernist alu-staal (minimum dikte 1,5 mm), pijpen van roestvast staal (AISI 316) of pijpen van porseleinlak (minimum dikte 0,5 mm) met een nominale diameter van **80 mm** of **100 mm** gebruikt worden (voor pijpen binnenin het rookkanaal max. 150 mm).
De verbindingsstukken met buiten-/binnendraad moeten een minimum lengte hebben van 50 mm.
De diameter van de pijpen hangt af van het type installatie; de kachel is ontworpen voor installatie met pijpen met Ø 80 mm maar, zoals te zien is in tabel 1, wordt in bepaalde gevallen het gebruik van dubbelwandige pijpen met Ø 100 mm aangeraden.

TABEL 1 PIJPLENGTEN		
TYPE INSTALLATIE	**MET PIJPEN Ø 80 mm**	**MET DUBBELWANDIGE PIJPEN Ø 100 mm**
Max. lengte (met 3 bochten van 90°)	4,5 m	8 m
Voor installaties op plaatsen van meer dan 1200 meter boven de zeespiegel	-	Verplicht
Maximum aantal bochten	3	4
Lengte van de horizontale stukken met helling van min. 3%	2 m	2 m

⚠ **De drukverliezen van een bocht van 90° kunnen gelijkgesteld worden met die van 1 meter pijp; het inspecteerbare T-stuk moet beschouwd worden als een bocht van 90°.**

VOORBEELD: *Als er een lengte van meer dan 4,5 m met pijpen met Ø 80 mm geïnstalleerd moet worden, moet de maximale lengte op de volgende manieren berekend worden:*

- Indien er op de totale lengte maximaal **3 bochten van 90°** gebruikt worden, dan is de maximale afstand **4,5 m**.
- Indien er op de totale lengte maximaal **2 bochten van 90°** gebruikt worden en rekening houdend met het feit dat een bocht van 90° vervangen kan worden door 1 m pijp, dan is de maximale afstand **4,5 m + 1 m = 5,5 m**.
- Indien er op de totale lengte maximaal **1 bocht van 90°** gebruikt wordt en rekening houdend met het feit dat een bocht van 90° vervangen kan worden door 1 m pijp, dan is de maximale afstand **4,5 m + 1 m + 1 m = 6,5 m**.

Als er pijpen met Ø 100 mm gebruikt moeten worden moet er een verbinding met een T-stuk met Ø 80 mm voor de afvoer van de kachel gebruikt moeten worden en dus een verloopstuk met Ø 80 > Ø 100 (dit onderdeel wordt niet geleverd door Gruppo Piazzetta S.p.A.) (fig. 19).

Fig. 19

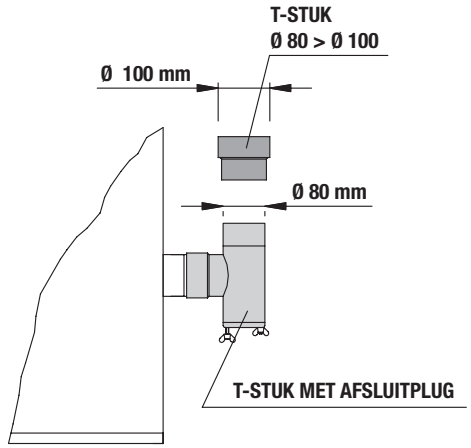

DT2030337-00

T-stuk

Het gebruik van een T-stuk maakt het mogelijk om de condens vermengd met roet die zich binnenin de pijp ophoopt op te vangen en staat de periodieke reiniging van het kanaal toe zonder dat de pijpen gedemonteerd hoeven te worden.
Het T-stuk kan samen met de pijpen bij een erkende verkoper van Gruppo Piazzetta S.p.A. gekocht worden.
Hiernaast is een voorbeeld van een verbinding opgenomen waarbij de volledige reiniging mogelijk is zonder dat de pijpen van de installatie gedemonteerd hoeven te worden (fig. 20).

Fig. 20

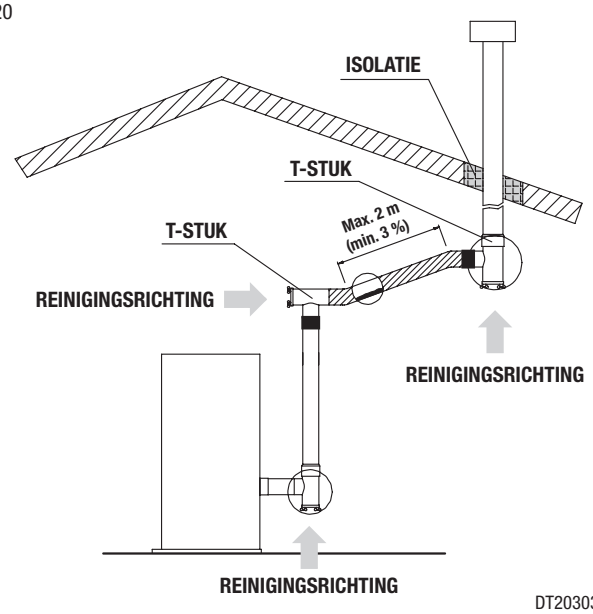

DT2030338-01

Nederlands

1.10 AANSLUITING OP EEN TRADITIONELE SCHOORSTEENPIJP

Als u een bestaande schoorsteenpijp wilt gebruiken dan wordt geadviseerd om die te laten nakijken door een vakkundige schoorsteenveger om te zien of deze volledig luchtdicht is. Dit omdat deze onder lichte druk staat en de rook daardoor in eventuele scheuren kan dringen en zo een weg kan zoeken naar bewoonde ruimten. Indien na inspectie blijkt dat het rookkanaal niet helemaal luchtdicht is, dan moet dit weer volledig hersteld worden door nieuwe pijpen in het rookkanaal in te brengen. Wanneer het bestaande rookkanaal zeer groot is, dan wordt aangeraden om een pijp met een maximum diameter van 150 mm in te brengen; er wordt bovendien geadviseerd om het rookkanaal goed te isoleren (fig. 21-22).

Voor de aansluiting op het rookkanaal, wordt aangeraden om pijpen en bochten van Gruppo Piazzetta S.p.A. te gebruiken omdat de rookafvoer van de kachel een afmeting heeft die geschikt is voor die pijpen en bochten.

Er kan ook gebruik gemaakt worden van andere pijpen en bochten maar altijd na aanpassing of controle of deze op de aansluiting passen waarbij er rekening mee gehouden moet worden dat de pijpen en de bochten met inachtneming van de geldende normen geconstrueerd moeten zijn. In dat geval verzekert Gruppo Piazzetta de goede werking alleen voor wat betreft haar eigen producten en mits deze volgens de specifieke aanwijzingen gebruikt worden.

- Indien de aansluiting door muren of andere materialen geleid moet worden die brandbaar of warmtegevoelig zijn, moet er isolatiemateriaal van 10 cm van minerale oorsprong (zoals rotswol, keramische vezel) rond het verbindingsstuk aangebracht worden met een nominale dichtheid van meer dan 80 kg/m^3.

- Indien de aansluiting door **muren of wanden** geleid moet worden **die niet brandbaar zijn**, dan moet er toch isolatiemateriaal van 5 cm van minerale oorsprong (zoals rotswol, keramische vezel) rond het verbindingsstuk aangebracht worden met een nominale dichtheid van meer dan 80 kg/m^3.

- Controleer of de aansluiting op het rookkanaal zodanig uitgevoerd is dat er onder lichte druk een volledige afsluiting van de rookgassen is als het toestel in werking is.

- Controleer of de pijp niet te ver in het rookkanaal zit, dit kan een vernauwing bij de doorgang van de rookgassen creëren.

⚠ **Verzeker u ervan dat alles volgens de regels van goed vakmanschap is geïnstalleerd.**

Fig. 21

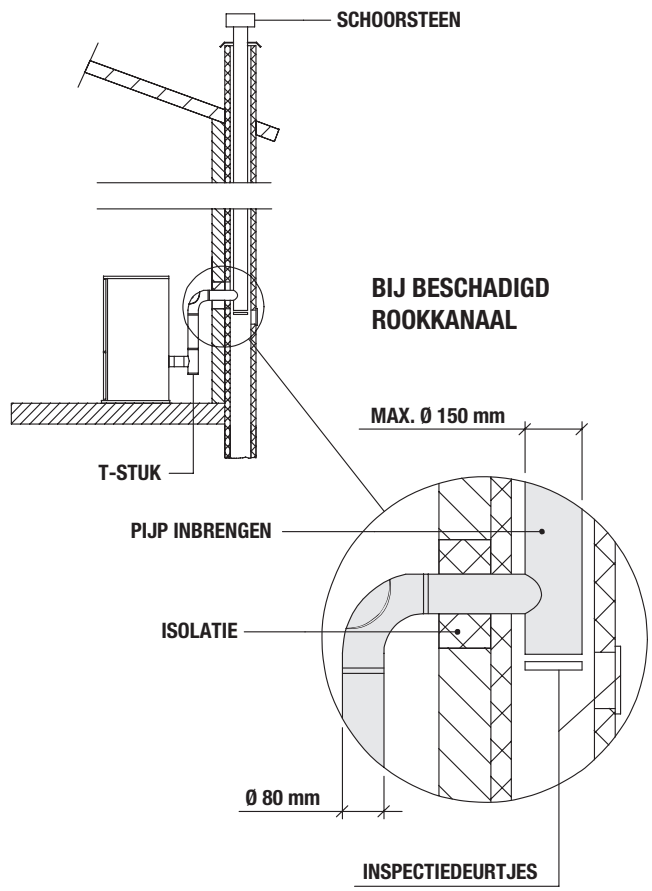

DT2030339-00

Fig. 22

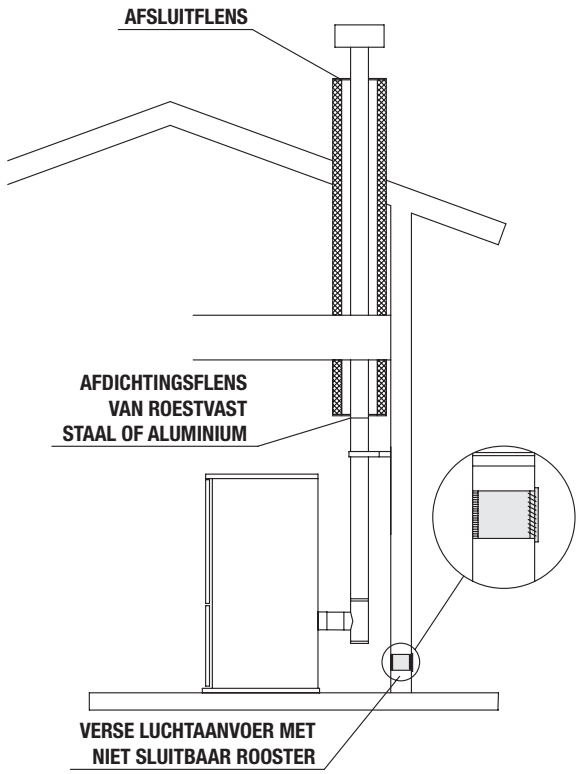

DT2030340-00

Nederlands

1.11 GEBRUIK VAN EEN EXTERN ROOKAFVOERKANAAL

DT2010232-02

Het is mogelijk om een rookkanaal te gebruiken alleen als deze voldoet aan de volgende vereisten:
- alleen met gebruik van geïsoleerde (dubbelwandige) pijpen van roestvast staal die bevestigd zijn aan het gebouw (fig. 23);
- aan de onderkant van dit kanaal moet er een mogelijkheid zijn om te inspecteren, voor controle en periodiek onderhoud;
- er moet een windbestendige schoorsteen geïnstalleerd zijn en de afstanden tussen de nok van het gebouw en de schoorsteen moeten aangehouden worden, zoals vermeld in de paragraaf "**SCHOORSTEEN**".

⚠ **Verzeker u ervan dat alles volgens de regels van goed vakmanschap is geïnstalleerd.**

Fig. 23

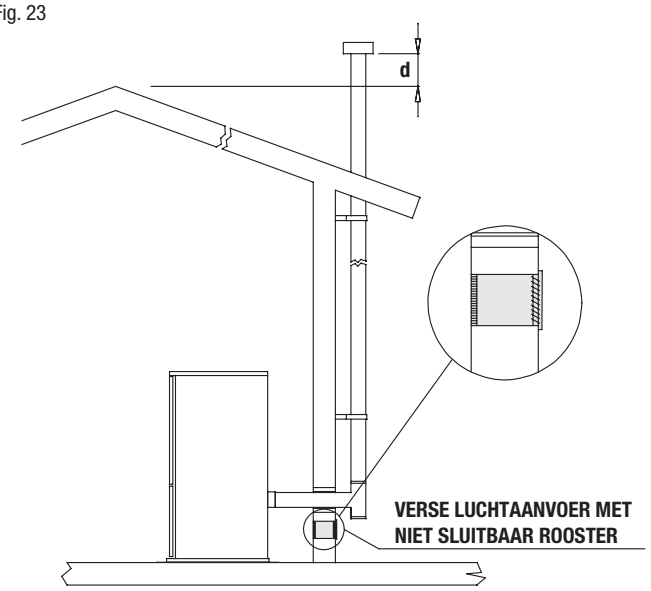

DT2030341-00

Nederlands

1.12 PREVENTIE VAN BRAND IN HUIS

DT2010027-02

Het installeren en het gebruik van het product moet gebeuren in overeenstemming met de aanwijzingen van de fabrikant en met inachtneming van de Europese en landelijke normen en de plaatselijke voorschriften.

⚠ **Als een rookafvoerpijp door een muur of een plafond loopt moeten er speciale installatiemethoden toegepast worden (bescherming, thermische isolatie, afstanden ten opzichte van hittegevoelige materialen enz.). Zie de paragraaf "AANSLUITING OP DE SCHOORSTEENPIJP".**

- Er wordt bovendien geadviseerd om alle voorwerpen van brandbaar of ontvlambaar materiaal uit het stralingsgebied van de vuurhaard te houden en in ieder geval op minstens 80 cm afstand van de vuurkern.
- Voor andere aspecten van verantwoord stoken zie de paragraaf "**MINIMUM VEILIGHEIDSAFSTANDEN**" en "**AANSLUITING OP DE SCHOORSTEENPIJP**".
- De rookafvoerpijp, de schoorsteen, de schoorsteenpijp en de verse luchtaanvoer moeten altijd vrij van verstoppingen en schoon zijn en moeten geregeld nagekeken worden (minstens twee keer) tijdens het seizoen, vanaf de eerste keer aansteken van het product en tijdens het gebruik ervan. Wanneer het toestel gedurende een bepaalde periode niet werd gebruikt, is het raadzaam om eerst het bovenstaande te controleren. Neem voor meer informatie contact op met een schoorsteenveger.
- Gebruik alleen geadviseerde brandstoffen (zie het hoofdstuk "**BRANDSTOF**").

2.0 SPECIFICATIES EN TECHNISCHE GEGEVENS

DT2012050-00

2.1 SPECIFICATIES

DT2010990-00

Mantel: ..... van majolica
Voorkant: ..... van grijs gelakt staal
Binnenwerk: ..... blok uit één stuk van staal
Keerschot en vuurhaard: ..... van gietijzer
Brandkorf:..... van gietijzer
Deur: ..... van gietijzer met keramisch glas bestand tegen 750°C
Handvat: ..... van staal met nikkelafwerking
Functiebediening: ..... afstandsbediening met LCD-scherm en digitaal bedieningspaneel op het toestel
Chronothermostaat: ..... standaard met dag-, week- en weekendprogrammering met twee tijdsperioden
Brandkrachtregeling: ..... van 1 tot 5
Aslade: ..... uitneembaar
Brandstof:..... pellets van zuiver (onbewerkt) natuurlijk hout (zie het hoofdstuk "**BRANDSTOF**")
Verwarming: ..... met geforceerde ventilatie met Multifuoco Systeem, drie instellingen van de ventilatie, mogelijkheid van werking met instelling van de omgevingstemperatuur waargenomen door de afstandsbediening (zie de paragraaf "**MULTICOMFORT**"), frontale warme luchtuitstroomopening aan de onderkant, montagemogelijkheid van een uitgang voor kanalisering aan de achterkant (zie de paragraaf "**MULTIFUOCO SYSTEEM**")
Bevochtiger: ..... roestvast staal (inhoud: 20 cl).

Nederlands

2.2 IDENTIFICATIEGEGEVENS VAN HET TOESTEL

DT2011541-00

Elk product kan geïdentificeerd worden aan de hand van een typeplaatje, waar het model en de prestaties van het toestel op vermeld zijn en een plaatje waar het serienummer op vermeld is. Het typeplaatje is op het achterpaneel van de kachel aangebracht, terwijl het plaatje met het serienummer aan de binnenkant van de deksel van het reservoir aangebracht is.
Er is ook een plaatje met het serienummer op de laatste bladzijde van de omslag van het boekje "**INSTALLATIE-, GEBRUIKS- EN ONDERHOUDSHANDLEIDING**" opgenomen. In geval van aanvragen van technische service of het bestellen van reserveonderdelen moet u deze gegevens altijd aan de verkoper of het technische servicecentrum doorgeven.

Fig. 24

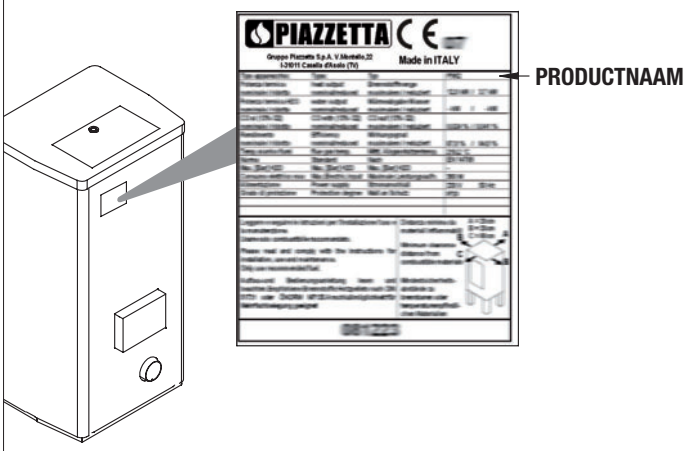

DT2032203-00

Fig. 25

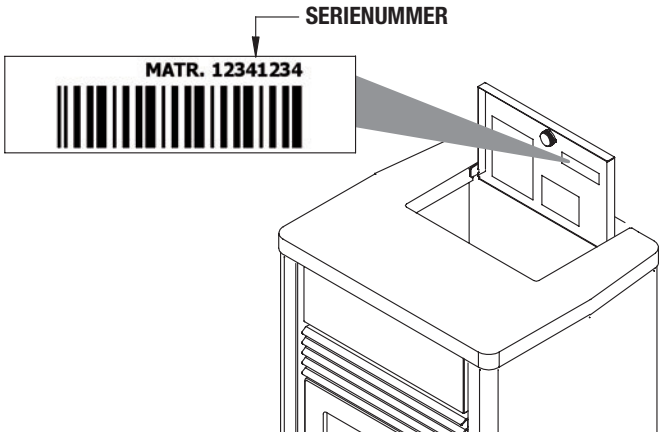

DT2032204-00

2.3 TECHNISCHE GEGEVENS

	Maateenheid	P963 - P963 C - P963 D - P963 M	
		op nominaal vermogen	op minimum vermogen
Thermisch vermogen	kW	10,4	3,5
Brandstofconsumptie per uur	kg/h	2,4	0,8
Rendement	%	89,1	89,2
Inhoud CO 13% van O_2	%/(mg/Nm^3)	0,020/(189,9)	0,030/(431,5)
Stof	mg/Nm^3	11,4	
Testrapport	N°	K4762010T1	
VKF	N°	22893	
Maximum opgenomen vermogen	W	430	
Opgenomen vermogen tijdens de werking	W	150	
Stroomvoorziening	V	230	
Frequentie	Hz	50	
Inhoud van het pelletreservoir ongeveer	kg / (l)	30 / (48)	
Diameter van de rookafvoer	cm	Ø 8	
Verse buitenluchtaanvoer (minimum nuttige doorsnede)	cm^2	100	
Gewicht van de kachel met bekleding	kg	197	

Gegevens verkregen onder laboratoriumomstandigheden met pellets met een calorische waarde van 5 kWh/kg.
NB: De hierboven vermelde gegevens kunnen verschillen op basis van de afmetingen en het soort pellets die gebruikt worden (zie het hoofdstuk "BRANDSTOF").

Nederlands

Minimum veiligheidsafstanden (zie de paragraaf "MINIMUM VEILIGHEIDSAFSTANDEN").		cm
A	Afstand van de kachel tot de niet-ontvlambare achtermuur	5
	Afstand van de kachel tot de ontvlambare achtermuur	10
B	Afstand van de kachel tot de zijmuren	20
C	Zone die vrij is van ontvlambare voorwerpen	80
D	Ruimte aan de voorkant voor vloerbescherming	50
E	Afstand tussen de binnenste hoek van de opening van de vuurhaard en de rand van de vloerbescherming	30
F	Afstand tussen de rookafvoer en de niet-ontvlambare achtermuren; voor ontvlambare of hittegevoelige muren, verwijs naar de technische documentatie die bij het rookkanaal wordt geleverd	5
G	Afstand tussen de kachel en de rookafvoer	-

Technische gegevens voor het berekenen van de schoorsteenpijp	Maateenheid	P963 - P963 C - P963 D - P963 M	
		op nominaal vermogen	op minimum vermogen
Thermisch vermogen	kW	10,4	3,5
Capaciteit van de rookgassen	g/s	7,0	4,8
Gemiddelde rookafvoertemperatuur	°C	186,7	105,7
Minimale trek	Pa	12	

2.4 ACCESSOIRES EN TOEBEHOREN

Omschrijving	
Omgevingstemperatuursensor NTC 10K	inclusief
Kabel L=200 Schuko stekker IEC	inclusief
LCD afstandsbediening	inclusief
Brandplaat brandkorf	inclusief
Verstelhendel luchtgeleider	inclusief
Reservoir bevochtiger	inclusief
Siliconen verfspray (spuitbus)	inclusief
Pijpen en bochten voor aansluiting op rookkanaal	optie
Vloerbescherming	optie
GPRS module voor afstandsbediening van de kachel	optie
Verbindingsstuk verbrandingslucht	optie

2.5 AFMETINGEN P963

DT2032909-00

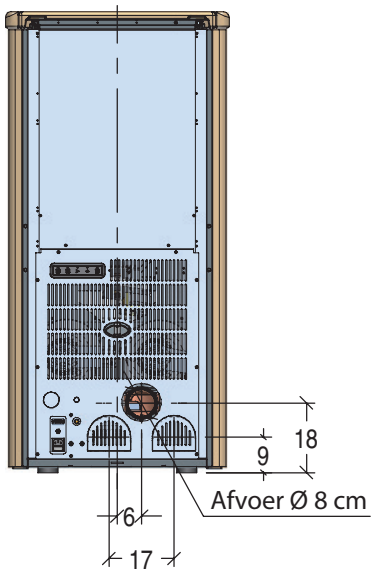

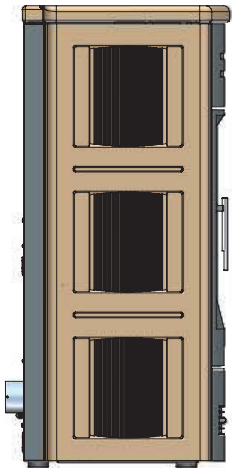

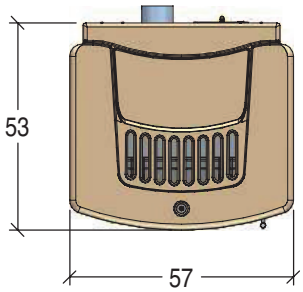

Afmetingen in cm

Nederlands

2.6 AFMETINGEN P963 C

DT2033661-00

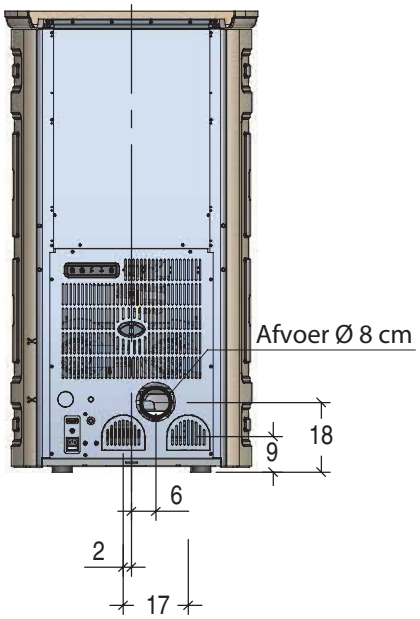

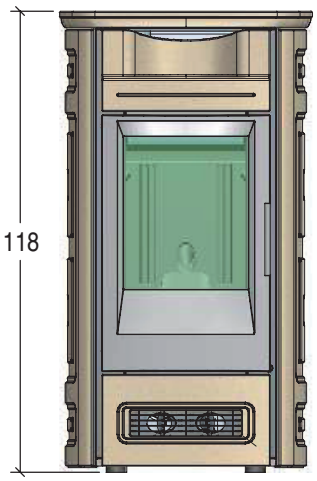

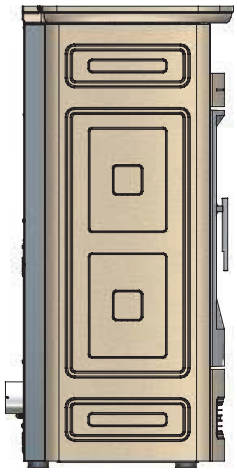

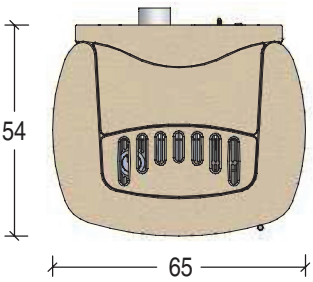

Afmetingen in cm

2.7 AFMETINGEN P963 D

DT2033936-00

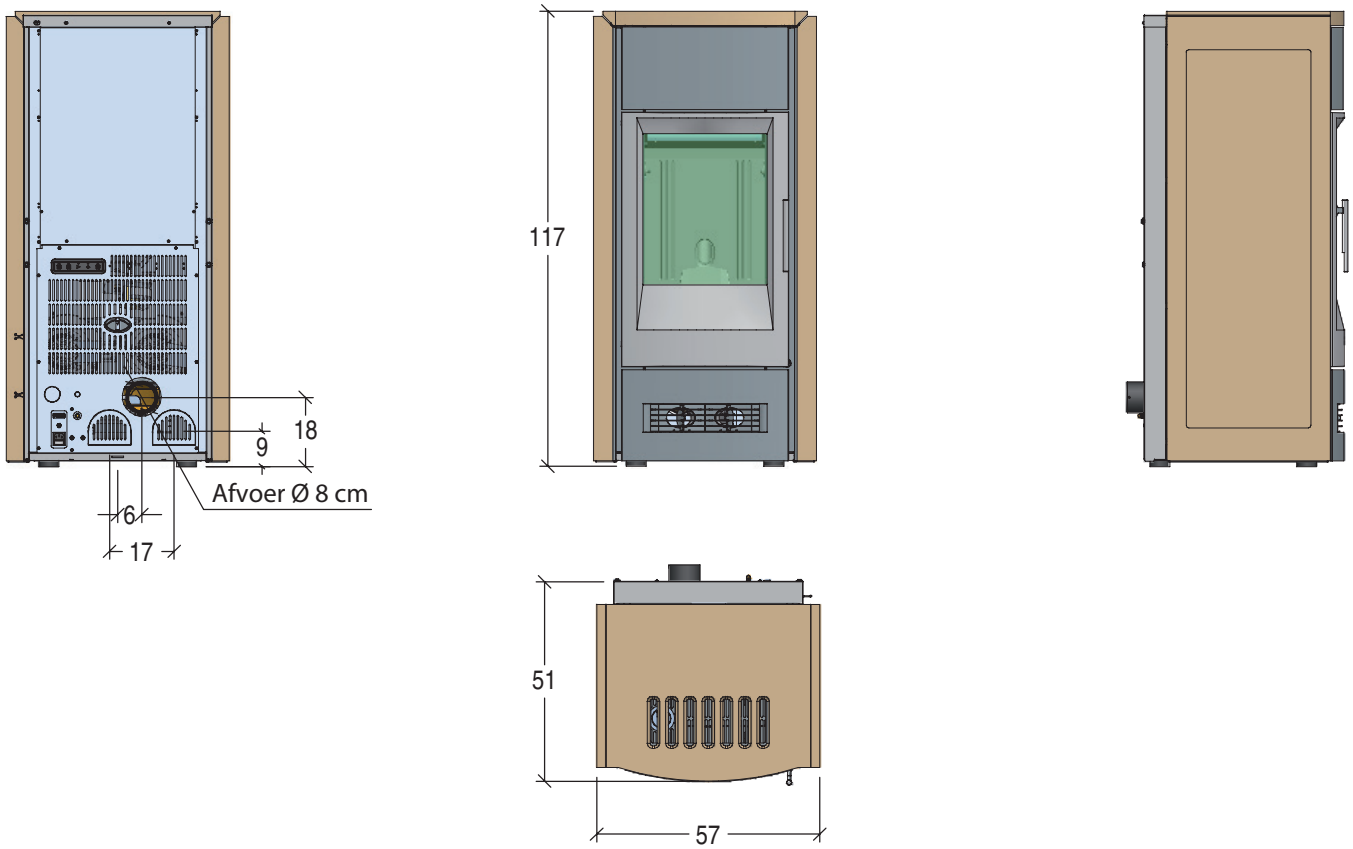

Afmetingen in cm

2.8 AFMETINGEN P963 M

DT2033910-00

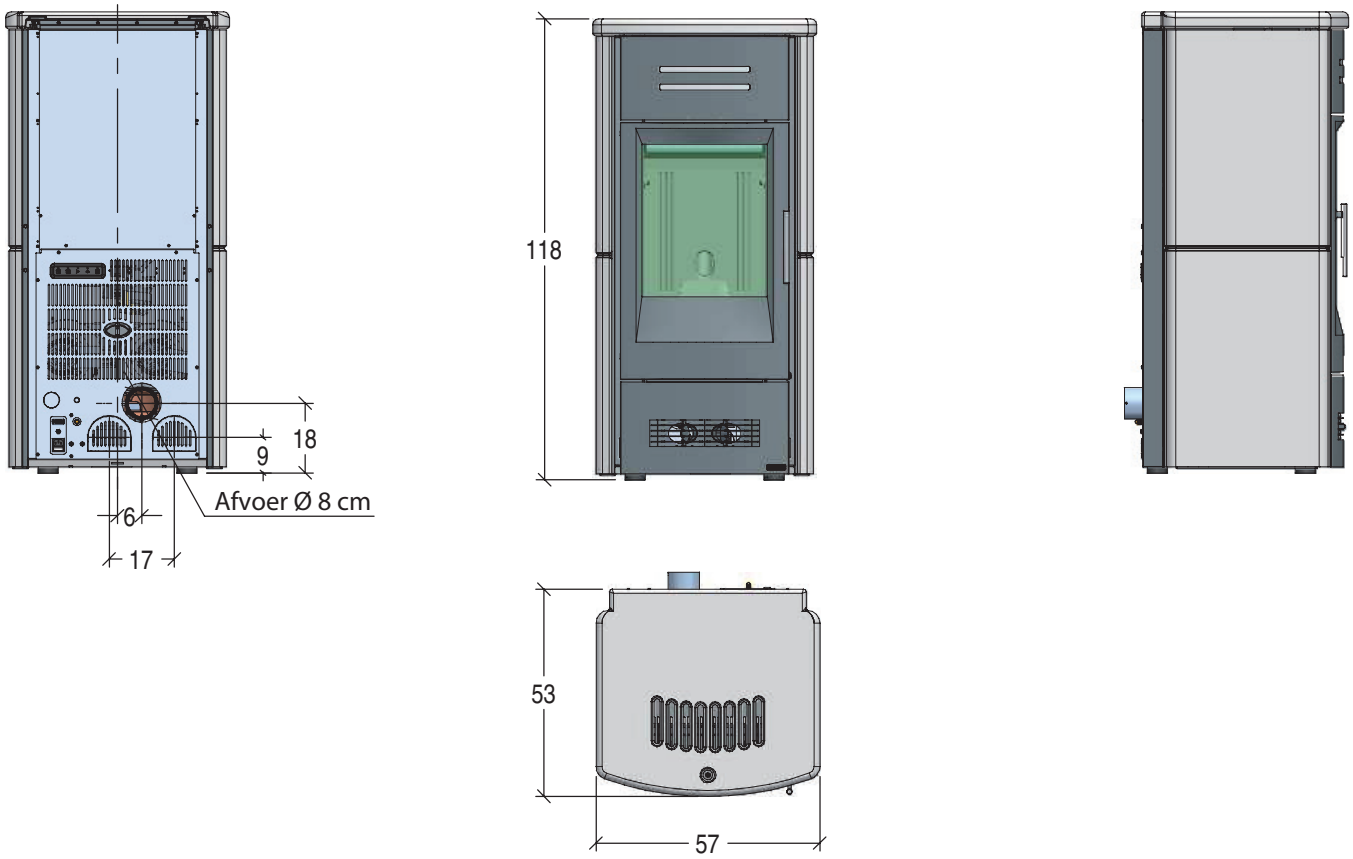

Afmetingen in cm

Nederlands

3.0 BRANDSTOF

DT2010233-04

Houtpellets zijn een brandstof die verkregen wordt dankzij het persen van houtzaagsel gewonnen uit bewerkingsrestanten en het omzetten van gedroogd natuurlijk hout. De typerende vorm van kleine cilinders wordt verkregen door middel van een draadtrekproces. Dankzij lignien, een natuurlijk bestanddeel, dat door het persen van de grondstof vrijkomt, krijgen de pellets consistentie, worden zij compact en hoeven zij niet met toevoegingen of lijm behandeld te worden.

Op de markt zijn verschillende soorten pellets verkrijgbaar waarvan de kwaliteit en de eigenschappen verschillen al naargelang de bewerking en de soorten hout die gebruikt worden.

Aangezien de eigenschappen en de kwaliteit van de pellets de autonomie, het rendement en de goede werking van de kachel sterk beïnvloeden wordt geadviseerd om pellets van hoogwaardige kwaliteit te gebruiken.

De fabrikant heeft zijn kachels getest en zodanig geprogrammeerd dat zij goede prestaties en kwalitatief een feilloze werking waarborgen met pellets die de volgende eigenschappen hebben:

Eigenschappen van de pellets	
Bestanddelen	Pellets van zuiver natuurlijk hout
Lengte ongeveer	10 - 30 mm
Diameter ongeveer	6- 6,5 mm
Schijnbaar volumegewicht ongeveer	650 kg/m^3
Soortelijk gewicht ongeveer	>1,0 kg/dm^3
Verbrandingswaarde ongeveer	5 kWh/kg
Vochtigheid ongeveer	< 8 %
Asresidu ongeveer	< 0,5 %
NB: De hierboven vermelde gegevens hebben betrekking op pellets van eiken-/sparrenhout.	

Om een goede werking te waarborgen is het volgende noodzakelijk:
VERMIJD het gebruik met pellets met andere afmetingen dan die door de fabrikant voorgeschreven zijn.
VERMIJD het gebruik van pellets van inferieure kwaliteit met zaagstof, schors, maïs, hars of chemische stoffen, additieven of lijm.
VERMIJD het gebruik van vochtige pellets.

Door pellets te kiezen die niet geschikt zijn kan het volgende gebeuren:
- verstopping van het toestel en de rookgasafvoerleidingen;
- toename van het brandstofverbruik;
- vermindering van het rendement;
- de normale werking van het toestel wordt niet gegarandeerd;
- het glas wordt vaak vuil en zwart geblakerd;
- moeizaam aansteken en slechte verbranding.

Door vocht in de pellets neemt de omvang van de staafjes toe en verbrokkelen ze en dit veroorzaakt het volgende:
- storingen aan het laadsysteem;
- slechte verbranding.

De pellets moeten op een droge en beschutte plaats opgeslagen worden.
Om pellets van goede kwaliteit maar met andere afmetingen en verbrandingswaarden dan vermeld te gebruiken moeten de werkingsparameters van het toestel veranderd worden.

⚠ **De aanpassing aan de persoonlijke eisen van de werkingsinstellingen van het toestel mag alleen overgelaten worden aan de technische servicecentra of aan door de fabrikant erkende vakmensen.**

⚠ **Het gebruik van pellets van inferieure kwaliteit en die niet overeenstemming met de aanwijzingen van de fabrikant leidt niet alleen tot beschadiging van het toestel en nadelige invloed op de prestaties ervan maar hierdoor kan ook de garantie ongeldig worden en sluit bovendien elke aansprakelijkheid van de fabrikant uit.**

Nederlands

4.0 VOORBEREIDINGEN VOOR DE INSTALLATIE

DT2010074-06

Om ongelukken te voorkomen en om te voorkomen dat het product beschadigd wordt, worden hieronder enkele adviezen op een rijtje gezet:
- het uitpakken en installeren moet door minimaal twee personen gedaan worden;
- alle werkzaamheden om het product te verplaatsen moeten met geschikte werktuigen gedaan worden en volledig in naleving van de geldende normen op het gebied van de veiligheid;
- de stand van het verpakte product moet gehandhaafd worden zoals blijkt uit de aanwijzingen die verstrekt worden door de symbolen en de opschriften die op de verpakking aangebracht zijn;
- als er hijskabels, -banden, -kettingen enz. gebruikt worden moet gecontroleerd worden of zij geschikt zijn voor het te lossen gewicht en of zij in goede staat zijn;
- tijdens het verplaatsen van de verpakking moeten langzame en continue bewegingen gemaakt worden om rukbewegingen aan de hijskabels, -banden, -kettingen enz. te vermijden;
- de last mag niet te schuin gehouden worden om kantelen te voorkomen;
- men mag nooit in de actieradius van de laad-/loswerktuigen (heftruck, hijskraan enz.) gaan staan.

⚠ **Pak het product uit waarbij u moet opletten dat het product niet beschadigd wordt of dat er krassen in komen, haal het zakje met accessoires en eventuele piepschuim of kartonnen delen die gebruikt zijn om de losse delen vast te zetten enz.**
Verder herinneren wij u eraan om het verpakkingsmateriaal (plastic zakken, PUR-schuim enz.) niet binnen het bereik van kinderen te laten omdat dit een potentiële bron van gevaar kan zijn en dit volgens de geldende wettelijke voorschriften weg te gooien.

5.0 INSTALLATIE

DT2012054-00

Onder verwijzing naar de geldende normen met betrekking tot de veiligheid van elektrische toestellen voor alle installatie-, onderhouds- en reparatiewerkzaamheden, met het oog waarop het noodzakelijk is om in de mantel of de rookgaskamer te komen, is het verplicht om zich tot de technische dienst of vakmensen te wenden.

Mantel

- Nadat de montagewerkzaamheden uitgevoerd zijn en er eventueel een externe kamerthermostaat geïnstalleerd is, moet de mantel van de kachel aangebracht worden; om dit te doen wordt verwezen naar de "**Gebruiksaanwijzing van de mantel**" die erbij verstrekt wordt. DT2010071-05

5.1 MULTIFUOCO SYSTEEM

DT2010145-04

- Dankzij de door Piazzetta ontwikkelde techniek en het door haar gedane onderzoek is zij erin geslaagd om de voordelen van het "**Multifuoco Systeem**", een EXCLUSIEF en GEPATENTEERD systeem door Gruppo Piazzetta S.p.A., op deze pelletkachel toe te passen.
  Iets volkomen nieuws op het gebied van pelletwarmtegeneratoren.

- Het Multifuoco Systeem brengt een radicale verandering teweeg in alle verspreidingssystemen van geventileerde warme lucht die op dit moment op pelletwarmtegeneratoren toegepast worden: de door de vuurhaard ontwikkelde warmte wordt via de onderzijde in het vertrek verspreid maar dankzij het feit dat het mogelijk is om de lucht via flexibele leidingen Ø 75 mm te kanaliseren kan de warme lucht ook in aangrenzende vertrekken verspreid worden (fig. 27).
  Dit exclusieve warmteverspreidingssysteem via de vloer levert het grote voordeel van gelijkmatige verspreiding van de temperatuur op (fig. 26).
  De ontwikkelde warme lucht wordt voortgestuwd door twee ventilatoren en stroomt via een rooster dat onder aan de voorkant van het toestel aangebracht is in het vertrek.

Fig. 26

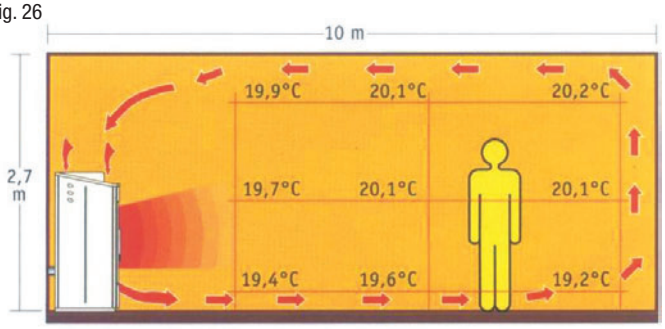

DT2030163-00

Fig. 27

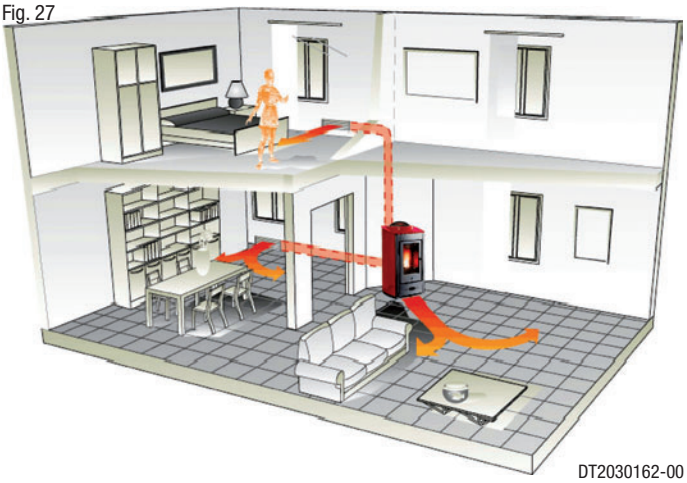

DT2030162-00

Nederlands

- Het rooster is voorzien van twee keerschotten (fig. 28) om de luchtstroom aan de voorkant uit de kachel te leiden. Om de luchtstroom in de gewenste richting te leiden is het voldoende om met het speciale meegeleverde hendeltje (A) de hoek van de keerschotten te veranderen (fig. 29).

Aanwijzingen voor het kanaliseren van de warme lucht

- De ventilatieset waarmee de warme lucht in het vertrek gestuwd kan worden is voorzien van de mogelijkheid om twee **Y**-elementen te installeren (één per motor), waarmee de toevoer van warme lucht gesplitst kan worden zodat de lucht via een flexibele pijp ook naar de achterkant van het toestel geleid kan worden en de lucht vervolgens naar andere vertrekken gekanaliseerd kan worden.

⚠ **Installeer niet meer dan twee Y-elementen in het toestel. Er kunnen oververhittingsproblemen ontstaan.**

- Hieronder worden enkele installatievoorbeelden van het toestel en kanaliseringsvoorbeelden van de warme lucht gegeven om vertrekken te verwarmen. Deze voorbeelden gelden ter demonstratie; het rendement kan verbeterd worden door beklede pijpen Ø 75 mm te gebruiken, zoals aangegeven in de subparagraaf "**Kanalisering via de muur en de vloer**" en een maximum totale lengte van de flexibele pijp van 16 meter.
  Deze lengte wordt verkregen door de afzonderlijke lengten van de pijpen bij elkaar op te tellen, plus de gebogen buizen en de Y-elementen. Verder dienen ook de afmetingen en de isolatiegraad van de ruimte die u wilt verwarmen te worden gecontroleerd.

⚠ **Elke gebogen buis en/of elk Y-element dient beschouwd te worden als een rechte kanalisering van 1 meter.**

- De voorbeelden laten de kanalisering van de twee ventilatoren zien. Elke figuur is slechts een voorbeeld van de vele oplossingen die mogelijk zijn.
- Om een aantal van de voorgestelde oplossingen te realiseren heeft u een flexibele slang in aluminium nodig met een diameter van 75 mm, alsook luchtuitstroomopeningen en **Y**-elementen. Deze accessoires worden niet bijgeleverd.

Oplossing 1 - Fig. 30:

De kachel wordt geïnstalleerd in hetzelfde vertrek als datgene dat verwarmd moet worden, met de warme luchtuitlaat alleen gekanaliseerd op de voorkant, zoals standaard voorzien in de fabriek. (Fig. 30).

Oplossing 2 - Fig. 31:

De kachel wordt geïnstalleerd in hetzelfde vertrek als datgene dat verwarmd moet worden, met de warme luchtuitlaat gekanaliseerd op de voorkant, door middel van een ventilator.
Verder stroomt de gekanaliseerde warme lucht dankzij de ventilator uit de achterkant, waardoor het mogelijk wordt om een tweede ruimte te verwarmen.

⚠ ***Voor het voorbeeld dat op figuur 31 wordt afgebeeld, met enkele kanalisering, is een uitstroomopening die niet afgesloten is noodzakelijk.***

Fig. 28

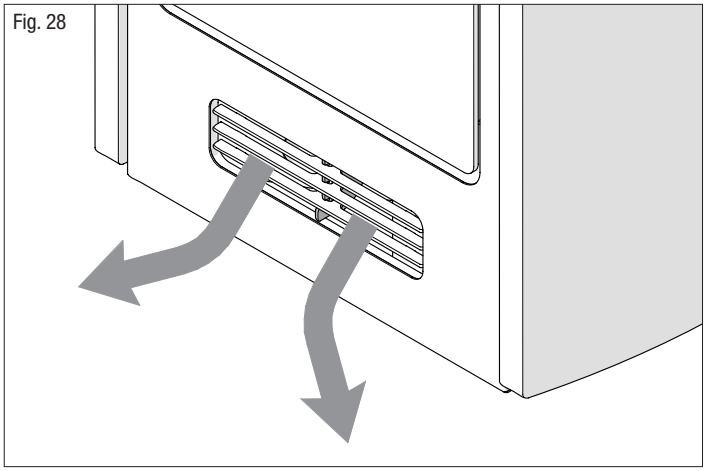

Fig. 29

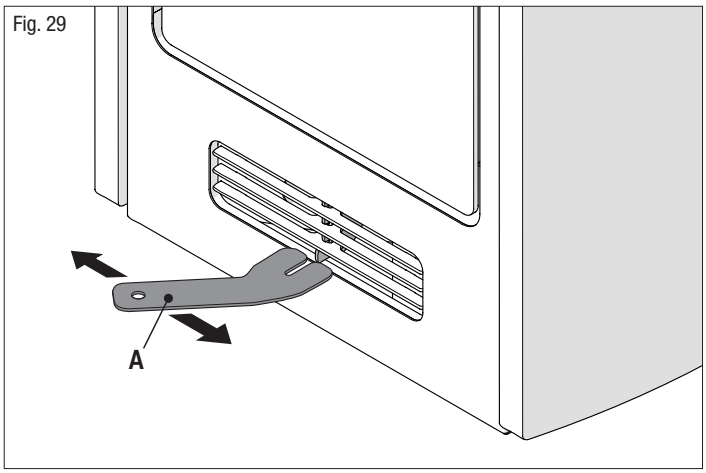

Fig. 30

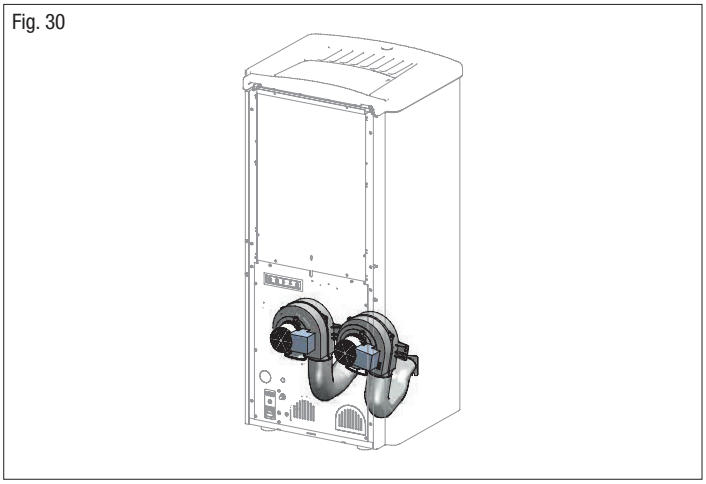

Fig. 31

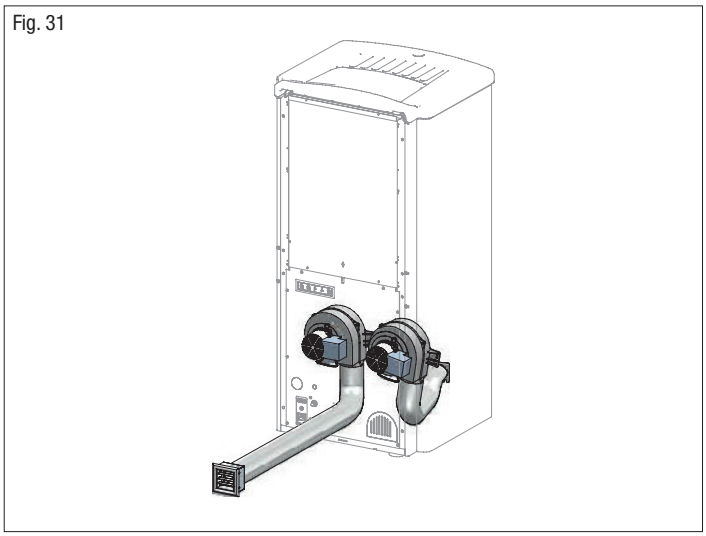

Nederlands

Oplossing 3 - Fig. 32:
Het toestel wordt geïnstalleerd in hetzelfde vertrek als datgene wat verwarmd moet worden, met de warme luchtuitlaat gekanaliseerd in drie uitlaten.
*Door middel van een **Y**-element splitsen we de uitlaat van een ventilator in twee uitlaten.*
De andere ventilator heeft alleen een uitlaat aan de voorkant.

⚠ ***Voor het voorbeeld dat op figuur 32 wordt afgebeeld, is het mogelijk een uitstroomopening met afsluiting te installeren voor de kortste leiding, waardoor de lucht die naar buiten stroomt verdeeld wordt, zonder de opening af te sluiten, om oververhitting te vermijden.***

Fig. 32

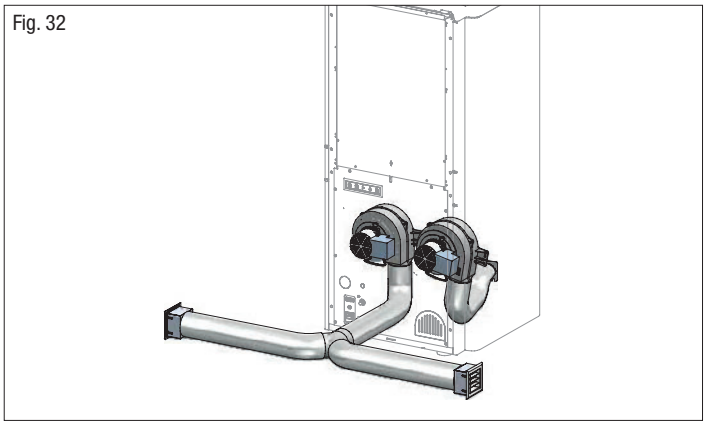

Oplossing 4 - Fig. 33:
*Uitbreiding van de vorige oplossing met installatie van het toestel in het vertrek dat verwarmd moet worden en gekanaliseerde warme luchtuitlaat aan de voor- en achterkant van het toestel, met splitsing, door middel van een tweede **Y**-element, van één kanalisering aan de achterkant zoals aangegeven.*

⚠ ***Voor het voorbeeld dat op figuur 33 wordt afgebeeld, is het mogelijk een uitstroomopening met afsluiting te installeren voor de kortste leiding, waardoor de lucht die naar buiten stroomt verdeeld wordt, zonder de opening af te sluiten, om oververhitting te vermijden.***

Fig. 33

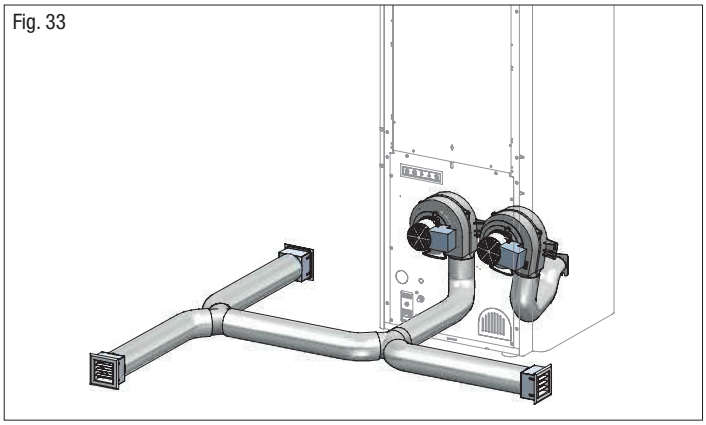

Nederlands

Kanalisering via de muur en de vloer - fig. 34 - 37
Voor een doeltreffende verspreiding van de gekanaliseerde warmte is het verplicht om:
- de pijp met isolatiemateriaal met een dikte van 2 mm te bekleden (bijv. mineraalvezel, keramiekvezel, rotsvezel) om verspillingen te beperken en een luchttemperatuur te garanderen die warm genoeg is;
- het isolatiemateriaal moet een soortelijk gewicht hebben dat gelijk is aan of meer is dan 50 kg/m³ met een gebruiksgrenstemperatuur van tenminste 250°C. Warmtegeleidbaarheid λ (100°C) ≤ 0,050 W/mK;
- voor de warmteisolatie is “AGI Q132” of “DIN 18895” gecodeerd materiaal toegestaan.

⚠ **Als het isolatiemateriaal niet in de vloer of in de muur aangebracht is moet dit op het oppervlak bevestigd worden met bevestigingspunten om de 30 cm.**

Hiernaast worden enkele voorbeelden getoond waarbij een flexibele pijp in de muur en in de vloer geplaatst is.

Fig. 34

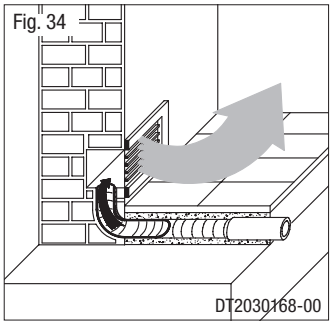

Fig. 35

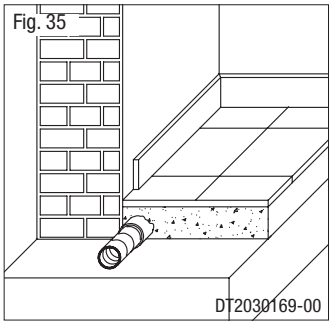

Fig. 36

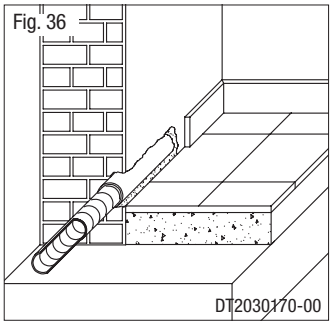

Fig. 37

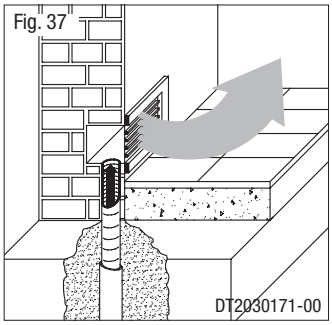

Straalgebied van de warme luchtuitstroomopening (mm) - fig. 38
Rondom de warme luchtuitstroomopening moet een ruimte over gelaten worden waarin de aanwezigheid van ontvlambare voorwerpen (meubels, kleden, gordijnen enz.) of materiaal dat hittegevoelig is (hout, plastic enz.) verboden is.
Op de figuur hiernaast zijn de maten van de veiligheidsruimte vermeld; deze ruimte bedraagt 600 mm gerekend vanaf de bovenste rand van de uitstroomopening.

⚠ **In geval van ontvlambare vloerbedekking moeten de warme luchtuitstroomopeningen op een afstand van minimaal 200 mm van de vloer geplaatst worden.**

Fig. 38

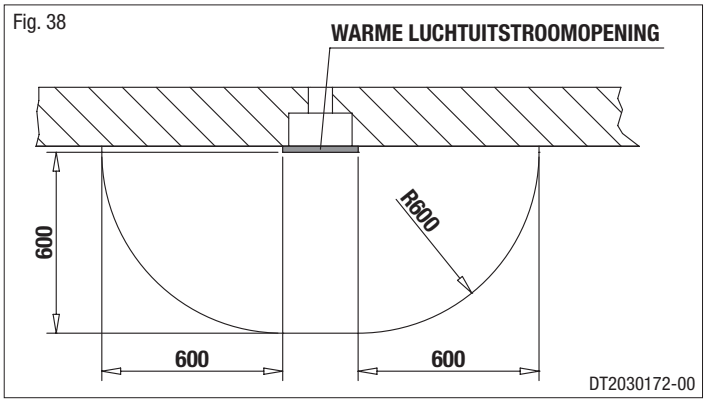

Stroomkabel (6)

- De kachel wordt geleverd met een stroomkabel die op een stopcontact van 230V 50Hz aangesloten moet worden. De aansluiting op het stopcontact aan de achterkant van de kachel wordt getoond op figuur 41.
- Het opgenomen vermogen is in de paragraaf "**TECHNISCHE GEGEVENS**" vermeld.

⚠ **Het toestel moet op een deugdelijk geaard elektriciteitsnet aangesloten worden.**
Controleer of de stroomkabel op de definitieve plaats niet in aanraking komt met hete delen.
Controleer of de stekker voor de elektrische aansluiting ook na installatie van het toestel toegankelijk is.

Omgevingstemperatuursensor (5) aansluiten

- Op het moment dat de kachel geïnstalleerd wordt moet de meegeleverde omgevingstemperatuursensor op de daartoe bestemde plaats aangesloten worden (fig. 39). De sensor kan geplaatst worden zoals getoond op figuur 40 of de klem kan verwijderd worden en de bol kan op een plaats aangebracht worden waar de omgevingstemperatuur getrouwer waargenomen kan worden.

Drukmeetaansluiting (3)

- Het toestel is voorzien van een externe aansluiting voor het meten van de onderdruk in de rookgasafvoerleiding. Dit moet door erkende vakmensen gedaan worden op het moment dat de kachel geïnstalleerd wordt of als er onderhoud aan gepleegd wordt.

Seriële aansluiting DB9 (7)

- Het toestel is voorzien van een seriële aansluiting DB9 die gebruikt wordt om controles van de werking van het toestel te verrichten. Deze controles moeten door erkende vakmensen verricht worden op het moment dat de kachel geïnstalleerd wordt of als er onderhoud aan gepleegd wordt.
- Op de seriële aansluiting DB9 kan de eventuele GPRS set, die als optie verkrijgbaar is, aangesloten worden.

Fig. 39

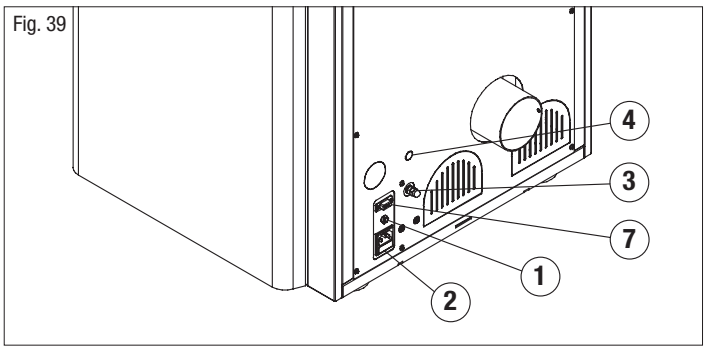

1 Externe aansluiting voor de omgevingstemperatuursensor
2 Aansluiting voor invoer van de stroomkabel
3 Drukmeetaansluiting
4 Voorgeperforeerd gedeelte voor invoer van kabelklem PG7 voor installatie van een externe thermostaat
5 Aansluiting omgevingstemperatuursensor
6 Aansluiting stroomkabel
7 Seriële aansluiting DB9

Fig. 40

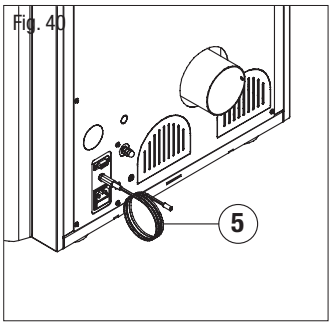

Fig. 41

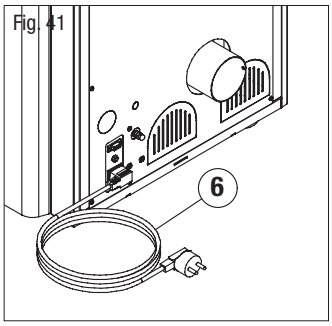

Nederlands

5.3 INSTALLATIE VAN EEN EXTERNE THERMOSTAAT

Het toestel is ingesteld om aangesloten te worden op een externe omgevingsthermostaat met normaal geopend contact (niet geleverd door de fabrikant).
De thermostaat moet aangesloten worden met behulp van een kabel type 2x0,5 mm² die vastgezet moet worden met een kabelwartel PG7 die in de daarvoor bestemde opening in het achterpaneel van de kachel aangebracht moet worden (fig. 39).
Dit moet door erkende vakmensen gedaan worden.

Voor de installatie moet u als volgt te werk gaan:
- Schakel de stroom uit alvorens het toestel open te maken.
- Ga naar de elektronische kaart. Het is mogelijk dat er een deel van de mantel verwijderd moet worden (zie de instructies INSTALLATIE / DE MANTEL VERWIJDEREN) en, indien aanwezig, het beschermingspaneel van de elektronische kaart.
- Verwijder het voorgeperforeerde gedeelte in het paneel aan de achterkant (nr. 4 - fig. 39).
- Steek de thermostaatkabel in de kabelwartel PG7 en doe deze daarna in de daarvoor bestemde opening in het achterpaneel van het toestel (fig. 43).
- Verbind het uiteinde van de kabel van de externe thermostaat met de 2-pins klem en steek hem op TERM op de elektronische kaart, zoals afgebeeld op fig. 44.
- Let op waar de draad binnenin de kachel loopt. Hij mag niet in contact komen met warme of bewegende delen.
- Monteer opnieuw alle verwijderde onderdelen.

⚠ **Sluit geen enkele element dat onder spanning staat aan op de TERM-klem.**

Fig. 42

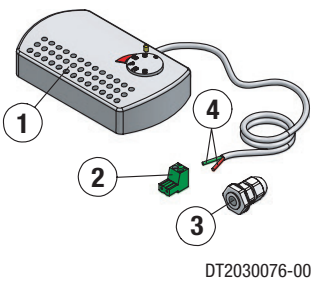

1 Thermostaat
2 2-pins klem van de elektronische kaart

Fig. 43

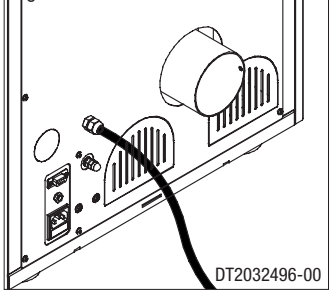

3 Kabelwartel PG7
4 Uiteinde van de thermostaatkabel

Fig. 44

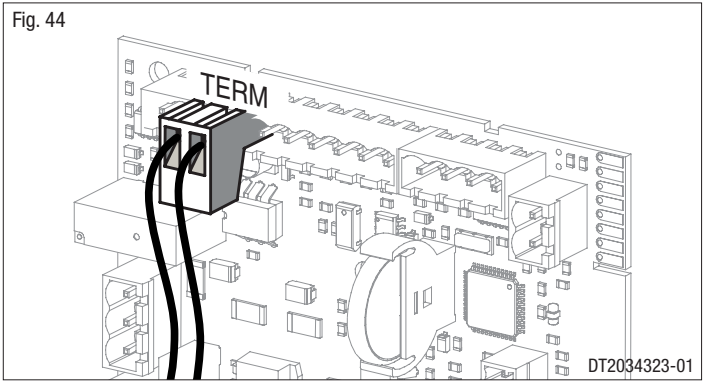

Nederlands

5.4 INSTALLATIE VAN HET Y-ELEMENT (OPTIE)

- De kanalisering van warme lucht voor de verwarming van aangrenzende vertrekken wordt gekozen door de gebruiker op basis van zijn eigen eisen.

- Het **Y**-element om de toevoer van warme lucht te splitsen kan op één of op beide ventilatoren gemonteerd worden en moet tijdens het installeren van de kachel uitgevoerd worden.

- Als ervoor gekozen wordt om slechts één **Y**-element te gebruiken is het om montagegemak raadzaam om aan de rechterventilator te werken (van achteren gezien). Als ervoor gekozen wordt om twee **Y**-elementen te gebruiken moet er eerst aan de linkerventilator gewerkt worden en daarna aan de rechterventilator (van achteren gezien fig. 45).

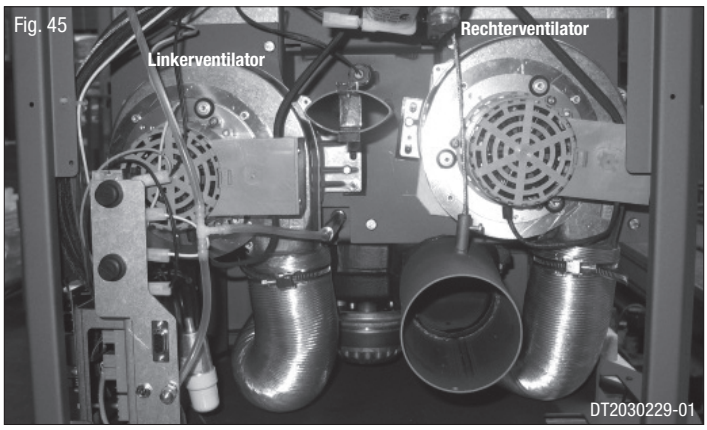

Fig. 45

Om het element te installeren moet u als volgt te werk gaan:
- schakel de stroom uit alvorens het toestel open te maken;
- verwijder het paneel aan de achterkant van de kachel;
- trek de flexibele pijp uit de uitlaat van de gekozen ventilator door de pijpklemmen los te draaien (fig. 46);
- snij **ongeveer vijf cm** van de flexibele pijp af (fig. 47);

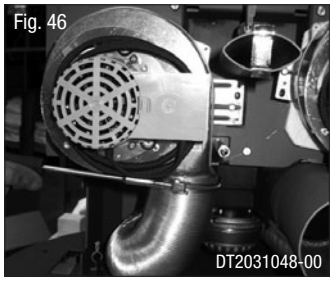

Fig. 46

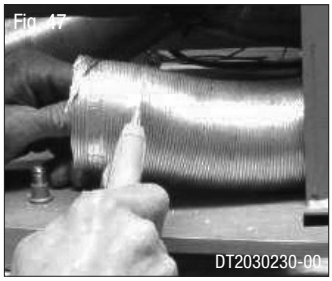

Fig. 47

- bevestig de flexibele pijp aan de **Y**-koppeling en gebruik de meegeleverde pijpklem (fig. 48);
- bevestig het **Y**-element op de uitlaat van de ventilator en gebruik daarbij de meegeleverde schroeven (fig. 49);

Fig. 48

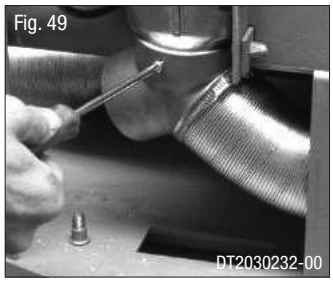

Fig. 49

- monteer de tweede flexibele pijp op de **Y**-koppeling en gebruik de meegeleverde pijpklem (fig. 50);
- herhaal de handelingen (stap 3 - 7) bij de andere ventilator als ervoor gekozen is om twee **Y**-elementen te gebruiken;
- verwijder het voorgeperforeerde gedeelte van het paneel aan de achterkant (fig. 51) en steek de kanaliseringspijpen in de opening die zich gevormd heeft;

Fig. 50

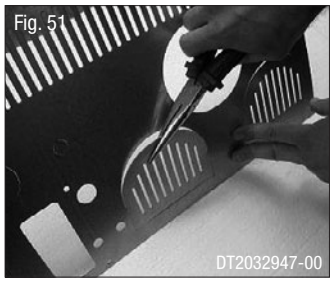

Fig. 51

- breng het paneel aan de achterkant weer aan;
- schuif de kachel naar de muur toe (fig. 52) en bevestig de flexibele pijp met de meegeleverde kabelklem aan de koppelingen van de gemetselde kanaliseringen (fig. 53);
- zet de kachel op de gewenste plaats en **houd daarbij de minimum veiligheidsafstanden aan** (zie paragraaf "**Minimum veiligheidsafstanden**").

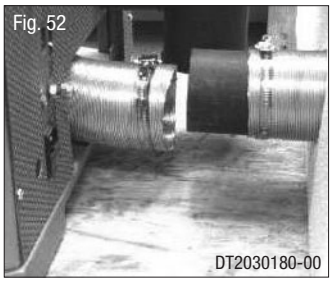

Fig. 52

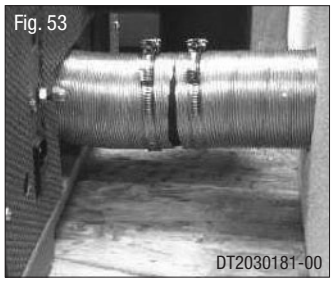

Fig. 53

Nederlands

6.0 GEBRUIK

DT2011057-01

- Gebruik de kachel niet als kooktoestel.
- Verzeker u ervan dat er in de kamer waar de kachel geïnstalleerd wordt voldoende luchtverversing is (buitenluchtaanvoer).
- Verzeker u ervan dat alle naden van de afvoer hermetisch afgedicht zijn met silicone (niet cementerend) dat bestand is tegen hitte (250°C) en of dit niet achteruitgegaan is.
- Controleer regelmatig of de rookafvoer schoon is (of laat dit doen).
- Het gebruik van andere brandstof dan pellets is verboden.
- Verwijder eventuele resten van onopgebrande pellets die achtergebleven zijn na een aantal mislukte pogingen om de kachel aan te steken, voordat u de kachel opnieuw probeert aan te steken.

⚠ **Tijdens de werking kunnen sommige delen van de kachel (deur, hendel, schuiven, keramische onderdelen) erg heet worden. Wees dus erg voorzichtig en neem vooral als er kinderen, oudere mensen, andersvaliden en dieren zijn de nodige voorzorgsmaatregelen in acht.**
Houd alle ontvlambare voorwerpen ver weg van de kachel wanneer deze in werking is (minstens 80 cm van de voorkant).
Tijdens de werking moet de deur gesloten blijven en mag het glas niet gebroken zijn of ontbreken. Het is streng verboden om het beschermrooster aan de binnenkant van het reservoir te verwijderen. In geval u pellets bijvult als de kachel aan is moet u voorkomen dat de zak van de brandstof in aanraking komt met hete oppervlakken.

DT2010035-06

6.1 DE KACHEL MET PELLETS VULLEN

DT2010730-00

Nederlands

- Om het pelletreservoir met pellets te vullen raden we aan om een hoek van de zak af te knippen en de zak in het reservoir te legen. Zo gaat het vullen makkelijker en wordt voorkomen dat er pellets op het toestel vallen.

⚠ **Zorg ervoor dat er zich geen zaagsel op de bodem van het reservoir ophoopt.**

⚠ **Laat geen pellets bovenop de kachel achter, deze kunnen vlam vatten!**

Fig. 54

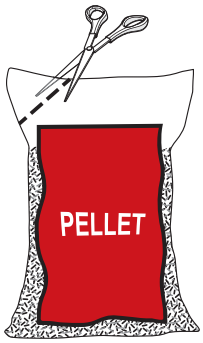

DT2030459-01

Fig. 55

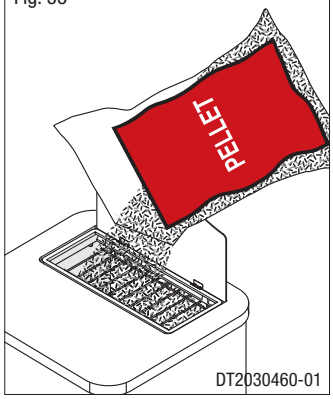

DT2030460-01

6.2 LCD-AFSTANDSBEDIENING PELLETS

- De kachel is voorzien van een afstandsbediening met LCD-scherm met signaaloverdracht via radiofrequentie waarmee de verschillende functies van de pelletkachel bediend kunnen worden.

⚠ **Vermindering van het bereik van de afstandsbediening kan veroorzaakt worden door apparaten die continu op een radiofrequentie van 433.92 Mhz functioneren zoals bijvoorbeeld: koptelefoon, speelgoed, muis, radio enz.**
De afstandsbediening heeft een bereik van een straal van ongeveer 7 meter met uitzondering van eventuele storingen.

- Druk de toetsen om de verschillende functies in te stellen in, wacht op een bieptoon van de kachel of als u zich in een aangrenzend vertrek bevindt, wacht totdat op het display weergegeven wordt dat de keuze gemaakt is voordat u andere instellingen kiest; als de pelletkachel het signaal van de afstandsbediening niet ontvangt, probeer dan met de afstandsbediening dichterbij te gaan staan.
  Hieronder wordt een overzicht gegeven van de verschillende functies van de toetsen van de afstandsbediening.

Fig. 56

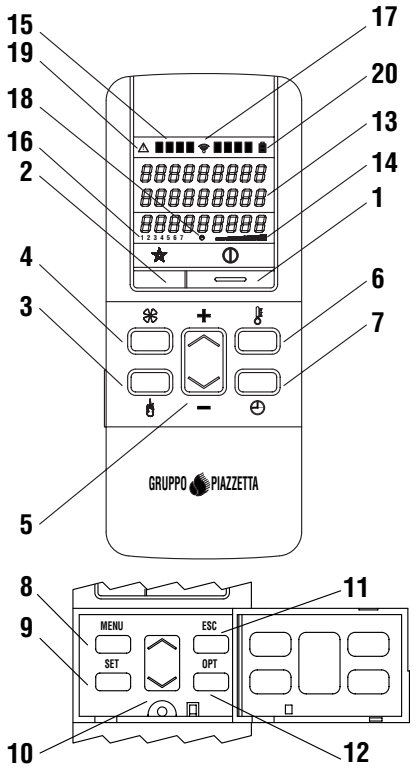

DT2030325-00

CIJFER	TOETS / DISPLAY	BESCHRIJVING
1	Toets ON/OFF	Door deze toets in te drukken wordt de handmatige in- en uitschakeling van de kachel toegestaan.
2	Toets TOETSENBORD GEBLOKKEERD	Door deze toets ingedrukt te houden (ongeveer 5 seconden) totdat er TOETSENBORD GEBLOKKEERD weergegeven wordt, worden de toetsen van de afstandsbediening geblokkeerd. Om de toetsen te deblokkeren moet deze toets opnieuw ingedrukt worden en ingedrukt gehouden worden (ongeveer 8 seconden) totdat er TOETSENBORD GEDEBLOKKEERD weergegeven wordt.
3	Toets VERMOGEN	Door deze toets in te drukken is het mogelijk om de brandkracht in te stellen, met de toets INSTELLEN kan uit de vijf beschikbare brandkrachtniveaus gekozen worden: P1, P2, P3, P4, P5.
4	Toets VENTILATIE	Door deze toets in te drukken is het mogelijk om de snelheid van de Multifuoco ventilator in te stellen; met de toets INSTELLEN is het mogelijk om uit de vier beschikbare Multifuoco oplossingen te kiezen: 01, 02, 03, 04.
5	Toets INSTELLEN	Door deze toets in te drukken kan het volgende ingesteld worden: • de brandkracht als de toets VERMOGEN ingesteld is; • de ventilatie als de toets VENTILATIE ingesteld is; • de temperatuur als de toets TEMPERATUUR ingesteld is.
6	Toets TEMPERATUUR	Door deze toets in te drukken kan de omgevingstemperatuur ingesteld worden; met de toets INSTELLEN kan de gewenste omgevingstemperatuur gekozen worden door een temperatuur tussen de 7°C en 30°C te kiezen.
7	Toets CHRONO	Door deze toets in te drukken wordt de dag en de huidige tijd weergegeven.
8	Toets MENU	Door deze toets in te drukken is het mogelijk: • om in het programmeer-MENU te komen • om terug te gaan naar de beginweergave
9	Toets SET	Hiermee is het mogelijk om het ingestelde MENU te bevestigen.
10	Toets MENU INSTELLEN	Scrolltoets van het programmeer-MENU.
11	Toets ESC	Hiermee is het mogelijk om terug te gaan naar het vorige MENU.
12	Toets OPT	Door deze toets in te drukken is het mogelijk om de temperaturen van MULTICOMFORT weer te geven, het streepje voor de temperatuur geeft aan welke sensor de temperatuur waarneemt.
13	Display	Geeft op drie regels de ingestelde functies, de huidige tijd en de temperatuur weer.
14	Display VERMOGEN	Geeft de ingestelde brandkracht weer: P1, P2, P3, P4, P5.
15	Display MULTIFUOCO VENTILATIE	Geeft de ingestelde Multifuoco ventilatie weer: 01, 02, 03, 04. De twee rijen blokjes aan de rechter- en linkerkant geven respectievelijk de rechter- en de linkerventilator aan.
16	Display DAG WEEK	Weergave van de dag van de week, 1 maandag, 2 dinsdag, 3 woensdag, 4 donderdag, 5 vrijdag, 6 zaterdag, 7 zondag.
17	Display ZENDEN RADIOSIGNAAL	Dit symbool is actief als de afstandsbediening gegevens van de kachel ontvangt.
18	Display CHRONOTHERMOSTAAT	Het weergegeven symbool duidt erop dat de chronothermostaat actief is.
19	Display BEVEILIGING	Symbool dat weergegeven wordt als er een beveiliging inschakelt.
20	Display BATTERIJ LEEG	Het weergegeven symbool duidt erop dat de batterijen leeg of bijna leeg zijn.

6.3 DE EERSTE KEER INSCHAKELEN

- Controleer alvorens de kachel aan te zetten of de brandkorf op de juiste manier op zijn plaats aangebracht is en naar achteren naar de vlamkeerplaat toe geduwd is.
- Tijdens de eerste ingebruikname kunnen er onaangename geuren vrijkomen door de verdamping van de lak en olie die tijdens de fabricage gebruikt zijn.

Tijdens deze fase moet u het vertrek waar de kachel geïnstalleerd is goed verluchten en niet te lang in het vertrek blijven omdat de afgegeven dampen schadelijk kunnen zijn voor personen en dieren.
De eerste ingebruikname moet zodanig uitgevoerd worden zodat het kachellichaam zich kan zetten en de lak kan verdampen.

Daartoe moet de kachel volgens onderstaande aanwijzingen gebruikt worden:
- op gemiddeld vermogen werken gedurende de eerste 5-6 uur na het ontsteken van de brandstof (tijdens deze fase laat dilatatie als gevolg van de opwarming het lichaam van het toestel toe om zich uit te zitten);
- nadat het kachellichaam zich gezet heeft moet de kachel gedurende 6 à 10 uur op maximaal vermogen branden, afhankelijk van de hoeveelheid lakdampen die in het kachellichaam aanwezig zijn en die moeten verdampen.

Het product hoeft niet noodzakelijkerwijs continu op maximaal vermogen te branden, maar u kan de werking 3-4 uur onderbreken.
Na afloop van deze periode zijn de lakdampen verdampt en moet de kachel op de kracht die geschikt is voor normaal gebruik gebruikt worden.
Indien nodig is het mogelijk om de kachel extra tijd op de maximale kracht te gebruiken zodat alle lakresten definitief verwijderd worden.

Als het reservoir de eerste keer gevuld wordt moet de schroef de tijd hebben om zich te vullen; tijdens deze fase worden de pellets niet in de verbrandingskamer verspreid en is het erg waarschijnlijk dat de eerste aansteekpoging mislukt. Vul daarom de schroef handmatig zoals zoals beschreven in de tabel “**SCHROEF VULLEN**” van de paragraaf “**PARAMETER MENU**”. Indien er een alarm optreedt moet u de kachel uitschakelen door de uit-knop ON/OFF even ingedrukt te houden, de brandstof uit de brandkorf verwijderen en een nieuwe ontsteking instellen.

Niet ontstoken pellets moeten uit de brandkorf verwijderd worden.

6.4 AANSTEKEN EN NORMALE WERKING

- Alvorens de kachel aan te steken herinneren wij u eraan om de volgende punten te controleren:

⚠ **Controleer of de deur van de vuurhaard goed gesloten is.**

- Controleer of het pelletreservoir vol is of voldoende pellets bevat zodat de kachel de gewenste tijd kan werken.
- Als de kachel op het elektriciteitsnet aangesloten is, maar niet in de werkingsmodus staat, verschijnt de aanduiding “OFF” op het display, aan de onderkant verschijnt de huidige tijd, de waargenomen temperatuur en de instellingen van de brandkracht en de ventilatie die voorheen ingesteld zijn.
- Controleer of u de juiste taal heeft ingesteld (zie paragraaf “**DE TAAL INSTELLEN**”).

Fig. 57

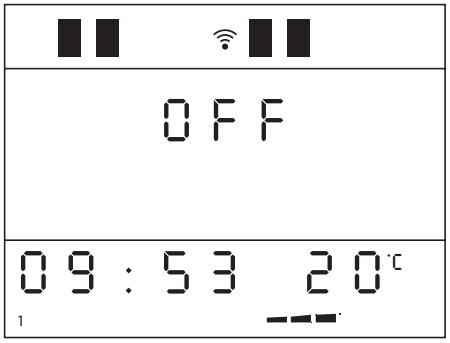

DT2010221-00

DE KACHEL OPSTARTEN		
Actie	**Beschrijving**	**Weergave display**
Houd de toets ON/OFF even ingedrukt	Er begint een cyclus die de kachel in de normale werkingsmodus brengt:	
	CONTROLE (eerste 20 seconden) • De ontsteking (kaars) schakelt in. • Om het toestel uit te schakelen: druk opnieuw op de toets ON/OFF.	CONTROLE 12:00 22°C 1
	START FASE I • De rookgasafzuiger gaat functioneren. • De schroef gaat functioneren en begint de pellets in de brandkorf te lossen. • Als de sensor bij de rookgasafvoer tijdens de startfase een stijging van de temperatuur waarneemt (teken dat het verbrandingsproces goed gestart is) wordt de kachel als aangestoken beschouwd en wordt er daarna overgegaan op de normale werkingsmodus. • Als het toestel na 12-15 minuten nog steeds niet ingeschakeld is, verschijnt de aanduiding NO ACC. • Om het toestel uit te schakelen: druk opnieuw op de toets ON/OFF. • Op het display verschijnt de aanduiding WACHTEN AFKOELEN en na 8 minuten wordt de motor uitgeschakeld en verschijnt de aanduiding LEGEN BRANDKORF. Verwijder de resterende pelletkorrels uit de brandkorf.	START FASE I 12:00 22°C 1
	START FASE II • Als de ontsteking het verbrandingsproces op gang gebracht heeft, verhoogt de schroef de brandstoftoevoer om een stabilisatieperiode en een goede verbranding van de pellets tijdens de volgende normale werkingsmodus toe te staan.	START FASE II 12:00 22°C 1 DT2040051-07

Nederlands

NORMALE WERKING		
Actie	**Beschrijving**	**Weergave display**
	Als de ontstekingscyclus op positieve wijze doorstaan is, stabiliseert de kachel zich in de normale werkingsmodus.	
	Tijdens de normale werking is het mogelijk om de brandkracht, de ventilatie en de omgevingstemperatuur te regelen. Hiernaast wordt een voorbeeld gegeven van de BEGINWEERGAVE tijdens de normale werking.	NIVEAU P2 12:00 22°C
Druk op de toets VERMOGEN **selecteer** + / −	**VERMOGEN** Om de brandkracht te veranderen drukt u de toets VERMOGEN in en stelt u de gewenste brandkracht in met de toets INSTELLEN. Nadat u de gewenste brandkracht ingesteld heeft, gaat de afstandsbediening weer terug naar de BEGINWEERGAVE.	INSTELL VERMOGEN P3
Druk op de toets VENTILATIE en **selecteer** + / −	**VENTILATIE** Om de Multifuoco ventilatie te veranderen drukt u de toets VENTILATIE in en stelt u de gewenste Multifuoco oplossing in met de toets INSTELLEN. De snelheden van de twee ventilatoren kunnen afzonderlijk veranderd worden als het volgende in het menu werkingsmodus ventilatoren ingesteld is: VENTILAT APART. Nadat u één keer op de toets VENTILATIE gedrukt heeft (displayweergave **VENT-1**) en de gewenste Multifuoco ventilatie voor de linkerventilator gekozen heeft, moet u weer op de toets VENTILATIE drukken (displayweergave **VENT-2**) en de gewenste Multifuoco ventilatie voor de rechterventilator kiezen. Nadat u de gewenste Multifuoco ventilatie ingesteld heeft, gaat de afstandsbediening weer terug naar de BEGINWEERGAVE. Om de potentiële mogelijkheden van de Multifuoco ventilator volop te benutten moet u de paragrafen "**WERKING VAN HET MULTIFUOCO SYSTEEM**" en "**MULTICOMFORT**" lezen.	INSTELL VENT-1 2
Druk op de toet TEMPERATUUR en **selecteer** + / −	**OMGEVINGSTEMPERATUUR** Om de instelling van de omgevingstemperatuur te veranderen drukt u de toets TEMPERATUUR in en kiest u de gewenste temperatuur met de toets INSTELLEN (bereik van 7°C tot 30°C). Als de ingestelde temperatuur bereikt wordt verschijnt de aanduiding "**OK**" in de beginweergave en gaat de kachel op het minimum vermogen staan hoewel het ingestelde brandkrachtniveau op het display blijft staan. De temperatuur kan door de afstandsbediening, de kachel of een externe thermostaat waargenomen worden. Om de waarneming van de temperatuur door de kachel of de afstandsbediening in te stellen, zie de paragraaf "**MULTICOMFORT**". Indien de externe thermostaat gebruikt wordt verschijnt de aanduiding **"00"** in de beginweergave, de waarneming van de temperatuur door de afstandsbediening en de kachel is in dat geval uitgeschakeld.	OMG TEMP INSTELL 26°C
	Tijdens de normale werking van de kachel wordt de automatische reiniging van de brandkorf ingeschakeld op variabele tijden die door het personeel van Gruppo Piazzetta ingesteld worden. Dit is noodzakelijk om de ophoping van assen of aanslag te verwijderen waardoor de goede werking van de kachel niet mogelijk is en die dus verwijderd moeten worden. Op het display verschijnt de aanduiding "**REINIGING BRANDKORF**" en wordt de temperatuur van de rookgassensor weergegeven.	REINIGING BRANDKORF 12:00 26°C

Nederlands

Actie	Beschrijving	Weergave display
	Het toestel is uitgerust met een functie die signaleert dat het brandstofreservoir leeg is. Als de hoeveelheid brandstof het voorziene minimumniveau bereikt, dan schakelt het toestel over op het minimumvermogen en op het display verschijnt “**RESERVER PELLET**” en het aantal resterende minuten, afwisselend met de normale informatie op het display (ingestelde brandkracht, uur en temperatuur). Er is ook een geluidssignaal voorzien (3 bieptonen om de 15 minuten). Na een ingestelde tijd is er gedurende 3 seconden een bieptoon hoorbaar die aangeeft dat de kachel binnen 5 minuten uitgeschakeld wordt. Als de pellets op zijn, dan verschijnt er op het display “**PELLET BESTEED**”. Het is niet mogelijk het toestel op te starten zonder het eerst met pellets te vullen.	RESERVER PELLET 26’
⚠ **Tijdens de goede werking van de kachel op het maximale vermogen, als de temperatuur boven een van tevoren ingestelde grens stijgt, is het normaal als u een paar minuten het geluid van de ventilatiemotor hoort die op de maximale snelheid gaat staan om de warmte te verdrijven, om het toestel voor eventuele oververhitting te behoeden.** **Tijdens de functie STAAT KACHEL signaleert de aanduiding “MAX VENT” deze toestand.** DT2040108-01		

UITSCHAKELEN		
Actie	**Beschrijving**	**Weergave display**
Houd de toets ON/OFF even ingedrukt	Het laden van de pellets wordt onderbroken, terwijl de omgevingsluchtventilator en de rookgasafzuiger blijven nog functioneren totdat de kachel afkoelt.	UITSCHAK- ELEN 12:00 22°C
	Het apparaat wordt uitgeschakeld.	OFF 12:00 22°C
	Als de kachel uitgeschakeld wordt tijdens START FASE I of START FASE II, verwijs naar de tabel “**LEGEN BRANDKORF**”.	WACHTEN AFKOELEN 12:00 22°C
		LEGEN BRANDKORF

Nederlands

BUFFER THERMOSTAAT	
Beschrijving	**Weergave display**
De werking van de kachel kan geregeld worden door een buffer omgevingsthermostaat (normaal geopend) die op de elektronische kaart aangesloten is. Voor de aansluiting van de thermostaat zie de paragraaf "**INSTALLATIE VAN EEN EXTERNE OMGEVINGSTHERMOSTAAT**". **Als de externe thermostaat ingesteld is op STOP, dan kan de modus ENERGY SAVING niet ingeschakeld worden en omgekeerd.**	
De werking van de externe thermostaat is afhankelijk van de instelling van de temperatuur van het toestel: Om de externe thermostaat te activeren: - Stel de gewenste omgevingstemperatuur in op de externe thermostaat. - Stel op het toestel de maximumwaarde in van 30°C. Op het display verschijnt het uur (bv. 10.30) of de omgevingstemperatuur, afhankelijk van de oorspronkelijke instellingen en de ingestelde brandkracht (bv. P2).	P2 10:30 22°C
Als u het menu BUFFER THERMOST opent en "**MODULAT**" selecteert, wanneer de temperatuur bereikt wordt die ingesteld is op de thermostaat, dan schakelt de brandkracht van de kachel over naar de door de gebruiker ingestelde waarde op P1. Op het display verschijnt de aanduiding OK naast de ingestelde brandkracht.	BUFFER THERMOST MODULAT NIVEAU P4 OK
Als u het menu BUFFER THERMOST opent en "STOP" selecteert, wanneer de temperatuur bereikt wordt die ingesteld is op de thermostaat, dan wordt de kachel uitgeschakeld. Op het display verschijnt de aanduiding **TERM EXT OK**.	BUFFER THERMOST STOP TERM EXT OK 10:30 24°C
Wanneer de kachel uitgeschakeld is met de modus STOP geactiveerd, verschijnt de aanduiding "**OFF T**" op het display.	OFF T 10:30 24°C
De omgevingstemperatuursensor moet aangesloten zijn op het toestel. Als de omgevingstemperatuursensor niet aangesloten is, moduleert het toestel het vermogen niet en werkt het volgens de instellingen van de gebruiker.	

Nederlands

LEGEN BRANDKORF	
Beschrijving	**Weergave display**
Wanneer de kachel uitgeschakeld is, vrijwillig of omdat er geen stroom is, tijdens de fasen START FASE I of START FASE II, dan moeten de onopgebrande pelletkorrels uit de brandkorf gehaald worden als de motor uitgeschakeld wordt. Druk vervolgens op ON/OFF.	LEGEN BRANDKORF 12:00 22°C
Selecteer JA met de keuzetoets. • Bevestig dat de brandkorf is schoongemaakt met de toets SET. Als er zich tijdens deze fase problemen voordoen met de werking of de ontvangst van de afstandsbediening en het bijgevolg onmogelijk is om de kachel te bedienen, schakel de kachel dan uit door gedurende 15 seconden de toets ON/OFF ingedrukt te houden op het nooddisplay (totdat de leds ophouden met knipperen).	BRANDKORF GELICHT NEE 22°C BRANDKORF GELICHT JA 22°C
Het apparaat wordt uitgeschakeld. Schakel indien nodig de kachel weer in (zie de tabel “**DE KACHEL OPSTARTEN**”)	10:30 OFF

6.5 MOGELIJKE VOORVALLEN EN OPLOSSINGEN

DT2012309-00

Hieronder volgt een lijst van situaties die zich kunnen voordoen en hoe te handelen.

GEEN INSCHAKELING	
Beschrijving	**Weergave display**
De kachel bevindt zich in de startfase, op het display verschijnt de aanduiding “**GEEN ONTSTEK E9**” en het akoestische alarm weerklinkt. De kachel gaat niet aan omdat de rookgasafvoersensor geen stijging van de temperatuur waarneemt (dit is een teken dat het verbrandingsproces niet gestart is) of dat de kachel geen stroom krijgt. Als de kachel nieuw is of uitgegaan is en de pellets volledig opgebrand heeft, is het ook als het reservoir vol is, mogelijk dat tijdens de ontstekingsfase de pellets niet in de verbrandingskamer verspreid worden zolang de schroef niet volledig gevuld is.	GEEN ONTSTEK E9 12:00 22°C

Nederlands

Beschrijving	Weergave display
WAT TE DOEN - Schakel het toestel uit door toets ON/OFF in te drukken. - Het akoestische alarm wordt onderbroken. - De motor blijft ingeschakeld gedurende 8 minuten. Op het display verschijnt de aanduiding **WACHTEN AFKOELEN**. - Vervolgens verschijnt de aanduiding **LEGEN BRANDKORF** (zie de tabel "**LEGEN BRANDKORF**").	LEGEN BRANDKORF 12:00 22°C
Als de pelletkorrels op geraken terwijl de kachel in werking is en de temperatuur afneemt, dan verschijnt de aanduiding **E7** op het display en weerklinkt het akoestische alarm. Het apparaat schakelt dan over op de alarmstatus.	E7 12:00 22°C
WAT TE DOEN - Schakel het toestel uit door toets ON/OFF in te drukken. - Het akoestische alarm wordt onderbroken. - De motor blijft ingeschakeld gedurende 8 minuten. Op het display verschijnt de aanduiding **WACHTEN AFKOELEN**.	UITSCHAK- ELEN 12:00 22°C
- Vervolgens verschijnt de aanduiding **LEGEN BRANDKORF**. - Vul de pellettank (zie de paragraaf "**DE KACHEL MET PELLETS VULLEN**"). - Handel zoals omschreven in de tabel "**SCHROEF VULLEN**" en voer vervolgens de instructies uit van de tabel "**LEGEN BRANDKORF**".	LEGEN BRANDKORF 12:00 22°C
Als tijdens de ontsteking de ontstekingstemperatuurlimiet niet bereikt wordt binnen de voorziene tijdspanne, dan verschijnt de aanduiding "**GEEN ONTSTEK E14**" op het display en weerklinkt het akoestische alarm. Het apparaat schakelt dan over op de alarmstatus.	GEEN ONTSTEK E14 12:00 22°C
WAT TE DOEN - Schakel het toestel uit door toets ON/OFF in te drukken. - Het akoestische alarm wordt onderbroken. - Controleer de hoeveelheid pelletkorrels in het reservoir en vul het, indien nodig, bij (zie de paragraaf "**DE KACHEL MET PELLETS VULLEN**"). - Controleer of de brandkorf niet verstopt is met pelletkorrels of verbrandingsresten en maak hem eventueel schoon. - Als het probleem blijft voortduren, neem contact op met de technische servicedienst.	UITSCHAK- ELEN 12:00 22°C

⚠ **Leeg de brandkorf niet in het reservoir omdat er onopgebrande pellets in kunnen zitten.**

⚠ **Eventuele mislukte ontstekingen van het apparaat, met ongeregelde frequenties, kunnen te wijten zijn aan:**
- **samenstelling of grootte van de pellets die niet overeenstemt met de specificaties die in deze gebruiksaanwijzing vermeld zijn (zie het hoofdstuk "BRANDSTOF");**
- **netspanning onvoldoende.**

In de hierboven vermelde gevallen dient er rekening mee gehouden te worden dat eventuele service van het servicecentrum niet onder de garantie valt aangezien het probleem niet terug te voeren is op een gebrek aan het toestel.

UITSCHAKELEN TIJDENS DE OPSTARTINGSFASE	
Beschrijving	**Weergave display**
De kachel bevindt zich in de fase START FASE I en wordt door op de ON/OFF toets te drukken door de gebruiker gedoofd. Op het display wordt de aanduiding "**LEGEN BRANDKORF**" weergegeven.	LEGEN BRANDKORF
Maak de brandkorf helemaal leeg alvorens een nieuwe ontsteking in te stellen. Door de ON/OFF toets ingedrukt te houden verdwijnt de aanduiding en gaat het display weer op de beginweergave staan.	
⚠ **Leeg de brandkorf niet in het reservoir omdat er onopgebrande pellets in kunnen zitten.**	DT2012311-00

OPNIEUW OPSTARTEN TIJDENS DE UITSCHAKELINGSFASE	
Beschrijving	**Weergave display**
SITUATIE 1 De kachel bevindt zich in de uitschakelingsfase en op het display verschijnt de aanduiding "**UITSCHAKELEN**". Wanneer u de kachel opstart door op de toets ON/OFF te drukken, verschijnt op het display de aanduiding "**AFKOELING**": dit betekent dat u moet wachten totdat het toestel is afgekoeld. Wanneer het toestel afgekoeld is, verschijnt op het display de aanduiding "**OFF**". Druk opnieuw op ON/OFF om het toestel opnieuw op te starten. **SITUATIE 2** De kachel bevindt zich in de uitschakelingsfase en op het display verschijnt de aanduiding "**OFF**". Wanneer u de kachel opnieuw wilt opstarten door op de toets ON/OFF te drukken, verschijnt op het display de aanduiding "**AFKOELING**": dit betekent dat de kachel nog warm is en dat u moet wachten totdat het toestel is afgekoeld. Wanneer het toestel afgekoeld is, verschijnt op het display de aanduiding "**OFF**". Druk opnieuw op ON/OFF om het toestel opnieuw op te starten.	AFKOELING 12:00 22°C DT2012312-00

Nederlands

STROOMONDERBREKING	
Beschrijving	**Weergave display**
Het kan gebeuren dat er zich een stroomonderbreking voordoet terwijl het toestel in werking is. Er moet een onderscheid gemaakt worden tussen: 1) Geen stroom tijdens **START FASE I** of **START FASE II**; 2) Geen stroom **zonder chrono-instellingen**; 3) Geen stroom **met chrono-instellingen**.	
Geen stroom tijdens START FASE I of START FASE II. Als de stroomonderbreking achter de rug is, wordt het toestel opnieuw geactiveerd en begint de uitschakelingsprocedure. Op het display verschijnt de aanduiding STROOMSTORING en vervolgens de aanduiding LEGEN BRANDKORF. - Als op het display de aanduiding STROOMSTORING wordt weergegeven en u het toestel uitschakelt met behulp van toets ON/OFF, verschijnt de aanduiding WACHTEN AFKOELEN en vervolgens LEGEN BRANDKORF. - Verwijs naar de tabel "**LEGEN BRANDKORF**".	
Geen stroom tijdens de werking ZONDER CHRONO-INSTELLINGEN. 1) **De stroomonderbreking duurt minder dan 30 seconden**: wanneer de stroomonderbreking afgelopen is, herneemt het toestel zijn normale werking. 2) **De stroomonderbreking duurt langer dan 30 seconden**: de uitschakelingsfase begint. Op het display verschijnt de aanduiding STROOMSTORING en vervolgens de aanduiding LEGEN BRANDKORF. - Als op het display de aanduiding STROOMSTORING wordt weergegeven en u het toestel uitschakelt met behulp van toets ON/OFF, verschijnt de aanduiding WACHTEN AFKOELEN en vervolgens LEGEN BRANDKORF. - Om het toestel opnieuw aan te steken, zie de paragraaf "**AANSTEKEN EN NORMALE WERKING**".	STOOM- STORING 12:00 22°C
Geen stroom tijdens de werking MET CHRONO-INSTELLINGEN. Als de stroomonderbreking minder dan 30 seconden duurt: 1) **Op het moment van de ontsteking**: wanneer de stroomonderbreking afgelopen is, start het toestel niet. 2) **Op het moment van de uitschakeling**: wanneer de stroomonderbreking afgelopen is, herneemt het toestel zijn normale werking. 3) **Tijdens de geprogrammeerde werking**: wanneer de stroomonderbreking afgelopen is, herneemt het toestel zijn normale werking. Als de stroomonderbreking langer dan 30 seconden duurt: 1) **Op het moment van de ontsteking**: wanneer de stroomonderbreking afgelopen is, start het toestel niet. 2) **Op het moment van de uitschakeling**: wanneer de stroomonderbreking afgelopen is, wordt het toestel uitgeschakeld. 3) **Tijdens de geprogrammeerde werking**: wanneer de stroomonderbreking afgelopen is, wordt het toestel uitgeschakeld. In de bovenvermelde gevallen 1) en 2) verschijnt op het display de aanduiding STROOMSTORING en vervolgens de aanduiding LEGEN BRANDKORF. - Als op het display de aanduiding STROOMSTORING wordt weergegeven en u het toestel uitschakelt met behulp van toets ON/OFF, verschijnt de aanduiding WACHTEN AFKOELEN en vervolgens LEGEN BRANDKORF. - Om het toestel opnieuw aan te steken, zie de paragraaf "**AANSTEKEN EN NORMALE WERKING**".	LEGEN BRANDKORF 12:00 22°C

NOODINSCHAKELING	
Beschrijving	**Weergave display**
Wanneer de ontstekingskaars defect is, kunt u de kachel als volgt handmatig ontsteken: - Giet een kleine hoeveelheid pellets in de brandkorf. - Breng het vuur op gang met behulp van een klein stukje aangestoken vuurmaker (niet vloeibaar). - Sluit de deur. - Schakel de kachel in door toets ON/OFF in te drukken.	
⚠ **Deze handelingen mogen alleen uitgevoerd worden in geval van nood wanneer u op technische assistentie wacht.** DT2040098-00	

Nederlands

SERVICE	
Beschrijving	**Weergave display**
Wanneer de kachel gedurende 2000 gewerkt heeft, verschijnen er, wanneer de kachel uitgeschakeld is, de aanduidingen “**SERVICE**” en “OFF”. Er wordt een moment gemeld voor een eventueel geprogrammeerd onderhoud van het toestel.	SERVICE 12:00 22°C
WAT TE DOEN - Neem contact op met het technisch servicecentrum.	DT2012686-00

6.6 BEDIENINGSPANEEL

DT2010222-07

De kachel is uitgerust met een digitaal bedieningspaneel waarmee het toestel bediend kan worden wanneer de afstandsbediening met LCD-scherm niet in werking is.
Hieronder wordt een overzicht gegeven van de verschillende functies van de toetsen van het bedieningspaneel.

Fig. 58

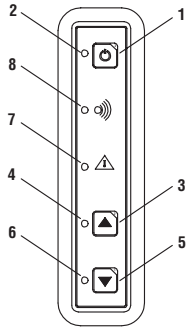

DT2030332-00

CIJFER	TOETS / DISPLAY	BESCHRIJVING
1	Toets ON/OFF	Door deze toets in te drukken wordt de handmatige in- en uitschakeling van het toestel toegestaan.
2	Led ON/OFF	De brandende led geeft weer: • Kachel ingeschakeld.
3	Toets VERHOGEN BRANDKRACHT	Door deze toets in te drukken is het mogelijk om de brandkracht te verhogen. Er kan uit de twee beschikbare brandkrachtniveaus gekozen worden: P1-P3. De Multifuoco ventilator heeft een standaardinstelling voor de twee brandkrachten.
4	Led VERHOGEN BRANDKRACHT	De led gaat aan wanneer u op de toets verhogen brandkracht drukt en geeft aan dat de verhoging heeft plaatsgevonden.
5	Toets VERLAGEN BRANDKRACHT	Door deze toets in te drukken is het mogelijk om de brandkracht te verlagen. Er kan uit de twee beschikbare brandkrachtniveaus gekozen worden: P1-P3. De Multifuoco ventilator heeft een standaardinstelling voor de twee brandkrachten.
6	Led VERLAGEN BRANDKRACHT	De led gaat aan wanneer u op de toets verlagen brandkracht drukt en geeft aan dat de verlaging heeft plaatsgevonden.
7	Led BEVEILIGING	De brandende led geeft weer dat er een beveiliging is ingeschakeld. Na ongeveer 60 seconden wordt de alarmzoemer ingeschakeld. Handel als volgt in geval van een interventie: • Schakel de kachel uit door uit-toets ON/OFF even ingedrukt te houden. • Het akoestische alarm wordt onderbroken. • Wacht en controleer of de pellets die in de brandkorf achtergebleven zijn verbrand zijn. • Wacht totdat de kachel afgekoeld is, controleer en verhelp daarna de storingen waardoor de beveiliging ingeschakeld is. Nadat u de brandkorf heeft schoongemaakt, start de kachel opnieuw op door de toets ON/OFF in te drukken.
8	Led ZENDEN RADIOSIGNAAL	De led gaat aan wanneer de kachel gegevens ontvangt van de afstandsbediening.

6.7 DE TAAL INSTELLEN

Met deze functie kunt u op het display een van de beschikbare talen instellen, afhankelijk van het land waar het toestel wordt geïnstalleerd.

HOE KUNT U DE TAAL INSTELLEN?		
Functie	**Actie**	**Weergave display**
Instellen van het menu TAAL	Druk op de toets MENU, stel met de toets MENU INSTELLEN het menu **SELEZIONA LINGUA** in en bevestig dit door op de SET toets te drukken.	SELEZIONA LINGUA
De taal kiezen	Met de toets MENU INSTELL, zoek de gewenste taal (b.v. **LINGUA NEDERLANDS**) en bevestig dit door op de SET toets te drukken.	LINGUA NEDERLAND
	Na de bevestiging verschijnt de aanduiding **FUNCTIE ACTIEF** en keert het display automatisch terug naar de beginweergave.	FUNCTIE ACTIEF

Nederlands

6.8 PROGRAMMEREN

Met de afstandsbediening kunt u de volgende functies selecteren van het **MENU**:

Afstandsbediening

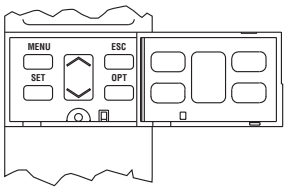

MENU

- TAAL INSTELL (SET)
  - TAAL NEDERLAND
  - TAAL PORTUGUES
  - TAAL ESPANOL
  - TAAL ITALIANO
  - TAAL DEUTSCH
  - TAAL ENGLISH
  - TAAL FRANCAIS
- KLOK INSTELL (SET)
  - DAG MAANDAG
  - DAG DINSDAG
  - DAG WOENSDAG
  - DAG DONDERDAG
  - DAG VRIJDAG
  - DAG ZATERDAG
  - DAG ZONDAG
- SCHROEF VULLEN
- CHRONO INSTELL (SET)
  - DAG PROGRAM
  - WEEK PROGRAM
  - WEEK-END PROGRAM
- MODUS VENTILAT (SET)
  - VENTILAT APART
  - VENTILAT SAMEN
- MULTICOMFORT (SET)
  - INSTELL AFSTANDSB
  - INSTELL KACHEL
- ENERGY SAVING (SET)
  - START
  - STOP
- ZOEMER MODUS (SET)
  - ZOEMER MODUS - ON ÷ OFF
- BUFFER THERMOST (SET)
  - BUFFER THERMOST MODULAT
  - BUFFER THERMOST STOP
- STAAT KACHEL (SET)
  - ENC 0000
  - COC 000
  - 00° 00°
- PARAMETER MENU (SET)
  - FABRIEK INSTELL > service code
  - DATA BANK > service code
  - INSTELL VULLEN > service code
  - INSTELL ROOKG-AFV > service code
  - MULTIFUOCO V1 > service code
  - MULTIFUOCO V2 > service code
  - RESET MEM-UREN > service code
  - RESET ALARM > service code
  - UURTELLER GEHEUGEN (SET)
    - TOTAAL UREN
    - INTERVAL UREN
    - AANTAL STARTS
    - MEM - ALL - 1
- AFSLUITEN

Deze functies worden geactiveerd wanneer u het luik vooraan opent en op de volgende toetsen drukt:
- toets MENU: toegang tot het hoofdmenu en teruggaan naar de beginweergave op elk moment van het programmeren om fout ingevoerde gegevens te wijzigen;
- toets INSTELL MENU: het hoofdmenu en de submenu's overlopen;
- toets SET: bevestigt het MENU of de selectie;
- toets ESC: teruggaan naar het vorige menu op elk moment van het programmeren om fout ingevoerde gegevens te wijzigen.

• Wanneer er geen enkele toets wordt ingedrukt, wordt na ongeveer 3,5 minuten het display uitgeschakeld om het energieverbruik te verminderen.
• Als er geen stroom is, en bijgevolg ook geen ontvangst, dan wordt het display uitgeschakeld na ongeveer 20 seconden.

Nederlands

6.9 TIJDSINSTELLING

Als het toestel de fabriek verlaat is de klok reeds ingesteld; u kunt dus volstaan met controleren of de tijd klopt of dat de tijd eventueel op de zomertijd ingesteld is. De juiste aanpassing van de tijd is noodzakelijk om alle functies te kunnen gebruiken waarbij het gebruik van de klok voorzien is. Voor de instelling van de klok moeten de volgende waarden geprogrammeerd worden: dag van de week, uren, minuten, dag, maand, jaar.
Deze waarden worden op volgorde weergegeven door op de toets INSTELLEN te drukken.

KLOK INSTELL (huidige dag/uur)		
Functie	**Actie**	**Weergave display**
Instellen van de huidige dag van de week	Druk op de toets MENU, stel met de toets MENU INSTELLEN het menu **KLOK INSTELL** in en bevestig dit door op de SET toets te drukken.	KLOK INSTELL
Bevestigt de instelling van de dag en gaat over naar de volgende parameter	Druk op de toets MENU INSTELLEN, stel de dag in en bevestig dit door op de SET toets te drukken.	DAG MAANDAG
Instellen van de huidige tijd	Druk op de toets MENU INSTELLEN, stel de huidige tijd in en bevestig dit door op de SET toets te drukken.	UREN KLOK 12:
Instellen van de huidige minuten	Druk op de toets MENU INSTELLEN, stel de minuten in en bevestig dit door op de SET toets te drukken.	MINUTEN KLOK :01
Instellen van de huidige dag van de maand	Druk op de toets MENU INSTELLEN, stel de dag van de maand in en bevestig dit door op de SET toets te drukken.	DAG KLOK 31
Instellen van de huidige maand	Druk op de toets MENU INSTELLEN, stel de maand in en bevestig dit door op de SET toets te drukken.	MAAND KLOK 12
Instellen van het huidige jaar	Druk op de toets MENU INSTELLEN, stel het jaar in en bevestig dit door op de SET toets te drukken. Na de bevestiging met de SET toets, keert u terug naar de beginweergave.	JAAR KLOK 12

DT2040064-04

Nederlands

6.10 CHRONOTHERMOSTAAT

De functie van de chronothermostaat is om de gebruiker in staat te stellen om de kachel zodanig te programmeren dat de kachel vanzelf aan- en uitgaat zonder een handmatige actie van de gebruiker.
Deze chronothermostaat biedt de mogelijkheid om de dag-, week- en weekendprogrammering te selecteren met maximaal 2 werkingscycli in twee verschillende tijdsperioden.

Bijvoorbeeld: *1e cyclus: van 06.00 tot 09.00 uur 's morgens.*
2e cyclus: van 20.30 tot 23.00 uur 's avonds.

- Tijdens de DAG programmering kunnen de 2 vastgestelde tijdsperioden gedurende alle dagen van de week in- of uitgeschakeld worden.

  Bijvoorbeeld: U wilt dat de kachel elke dag van 06.00 tot 09.00 uur aangaat.

- Tijdens de WEEK programmering kunnen de 2 vastgestelde tijdsperioden gedurende de gekozen dagen van de week in- of uitgeschakeld worden.

  Bijvoorbeeld: U wilt dat de kachel van 06.00 tot 09.00 uur aangaat op maandag, dinsdag, maar niet op woensdag enz.

- Tijdens de WEEK-END programmering kunnen de 2 vastgestelde tijdsperioden op vrijdag, zaterdag en zondag in- of uitgeschakeld worden.

  Bijvoorbeeld: U wilt dat de kachel van 06.00 tot 09.00 uur aangaat op vrijdag, zaterdag maar niet op zondag.

Met dit type chronothermostaat kunnen er drie verschillende programma's altijd in het geheugen opgeslagen blijven (DAG - WEEK - WEEK-END), de programma's kunnen in- of uitgeschakeld worden door het menu CHRONO INSTELL te selecteren. Er wordt geadviseerd om één programma tegelijk in te schakelen om te voorkomen dat de programma's elkaar overlappen.

⚠ **DE EERSTE KEER DAT U HET PROGRAMMA INSCHAKELT MOET U DE KLOK GELIJKZETTEN DOOR DE JUISTE DAG, UUR EN MINUTEN IN TE STELLEN, zoals wanneer u een nieuwe klok koopt en de juiste tijd instelt. Om de juiste tijd in te stellen zie de tabel INSTELLING VAN DE KLOK. Dit moet alleen gedaan worden als de klok voor de eerste keer geactiveerd wordt.**

Nederlands

DAG PROGRAM - 1e werkingscyclus		
Functie	**Actie**	**Weergave display**
Instellen van het menu set chrono	Druk op de toets MENU, stel met de toets MENU INSTELLEN het menu **CHRONO INSTELL** in en bevestig dit door op de SET toets te drukken.	CHRONO INSTELL
Instellen van het dagprogramma	Stel met de toets MENU INSTELLEN het menu **DAG PROGRAM** in en bevestig dit door op de SET toets te drukken.	DAG PROGRAM
In- of uitschakelen van het dagprogramma	Druk op MENU INSTELLEN en stel **ON** in om het dagprogramma in te schakelen of **OFF** om het dagprogramma uit te schakelen en bevestig dit door op de SET toets te drukken. Als u het programma uitgeschakeld heeft door **OFF** in te stellen en u wilt niet verder gaan met de programmering drukt u op de ESC toets om naar het vorige menu terug te gaan of op de toets MENU om naar de beginweergave terug te gaan.	DAG INSTELL OFF

Functie	Actie	Weergave display
Instellen van de inschakeltijd van de eerste werkingscyclus	Druk op MENU INSTELLEN om de inschakeltijd met stappen van 10 minuten in te stellen (bijvoorbeeld als u wilt dat de kachel om 06:00 uur inschakelt), nadat u de tijd ingesteld heeft moet u dit bevestigen door op de SET toets te drukken.	START DAG PROGRAM 1 06:00
Instellen van de uitschakeltijd van de eerste werkingscyclus	Druk op MENU INSTELLEN om de uitschakeltijd met stappen van 10 minuten in te stellen (bijvoorbeeld als u wilt dat de kachel om 09:00 uitschakelt), nadat u de tijd ingesteld heeft moet u dit bevestigen door op de SET toets te drukken.	STOP DAG PROGRAM 1 09:00
	Bij deze selectie is het mogelijk de uitschakeltijd niet in te stellen. Druk op MENU INSTELLEN, stel de aanduiding **OFF** in en bevestig door op de SET toets te drukken.	STOP DAG PROGRAM 1 OFF
Instellen van het gewenste brandkrachtniveau voor de eerste werkingscyclus	Druk op MENU INSTELLEN om het gewenste brandkrachtniveau in te stellen (bijvoorbeeld als u brandkracht 1 in wilt stellen) en bevestig dit door op de SET toets te drukken.	INST DAG VERMOGEN 1 01
Instellen van de omgevings-temperatuur voor de eerste werkingscyclus	Druk op MENU INSTELLEN om de gewenste omgevingstemperatuur in te stellen (bijvoorbeeld als u een omgevingstemperatuur van 25°C wenst) en bevestig dit door op de SET toets te drukken. Als de temperatuur bereikt wordt gaat de kachel op het brandkrachtniveau P1 staan en kan de bereikte temperatuur waargenomen worden door de afstandsbediening of door de kachel, zie de paragraaf "**MULTICOMFORT**".	OMG TEMP INSTELL 1 25°C
Instellen van de gewenste Multifuoco ventilatie voor de eerste werkingscyclus	Druk op MENU INSTELLEN om de gewenste ventilatie in te stellen (bijvoorbeeld als u ventilatie oplossing 1 wilt instellen) en bevestig dit door op de SET toets te drukken. Bij de programmering van de chronothermostaat is het niet mogelijk om de ventilatie apart in te stellen.	INST DAG VENT - 1 01
Nadat u de eerste werkingscyclus geprogrammeerd heeft kunt u als u dit wilt met de programmering van de tweede werkingscyclus beginnen waarbij u op volgorde de hierboven vermelde instellingen moet afwerken. Tijdens de weergave verschijnt nummer 2 om aan te geven dat het de tweede werkingscyclus betreft.		START DAG PROGRAM 2 20:30

DT2040067-03

Nederlands

WEEK PROGRAM		
Functie	**Actie**	**Weergave display**
Instellen van het menu set chrono	Druk op de toets MENU, stel met de toets MENU INSTELLEN het menu **CHRONO INSTELL** in en bevestig dit door op de SET toets te drukken.	CHRONO INSTELL
Instellen van het weekprogramma	Stel met de toets MENU INSTELLEN het menu **WEEK PROGRAM** in en bevestig dit door op de SET toets te drukken.	WEEK PROGRAM
In- of uitschakelen en van het weekprogramma	Druk op MENU INSTELLEN en stel **ON** in om het weekprogramma in te schakelen of **OFF** om het weekprogramma uit te schakelen en bevestig dit door op de SET toets te drukken. Als u het programma uitgeschakeld heeft door **OFF** in te stellen en u wilt niet verder gaan met de programmering drukt u op de ESC toets om naar het vorige menu terug te gaan of op de toets MENU om naar de beginweergave terug te gaan.	WEEK INST OFF
Instellen van de inschakeltijd van de eerste werkingscyclus	Druk op MENU INSTELLEN om de inschakeltijd met stappen van 10 minuten in te stellen (bijvoorbeeld als u wilt dat de kachel om 06:00 uur inschakelt), nadat u de tijd ingesteld heeft moet u dit bevestigen door op de SET toets te drukken.	START W PROGRAM 1 06:00
Instellen van de uitschakeltijd van de eerste werkingscyclus	Druk op MENU INSTELLEN om de uitschakeltijd met stappen van 10 minuten in te stellen (bijvoorbeeld als u wilt dat de kachel om 09:00 uitschakelt), nadat u de tijd ingesteld heeft moet u dit bevestigen door op de SET toets te drukken.	STOP W PROGRAM 1 09:00
	Bij deze selectie is het mogelijk om de uitschakeltijd niet in te stellen. Druk op MENU INSTELLEN, stel de aanduiding **OFF** in en bevestig door op de SET toets te drukken.	STOP W PROGRAM 1 OFF
Instellen van de afzonderlijke dagen van de week van de in- of uitschakeling van de eerste werkingscyclus	Druk in het bovenste gedeelte op de toets MENU INSTELLEN om de dag van de week te kiezen, druk in het onderste gedeelte op de toets MENU INSTELLEN en kies **ON** om de eerste werkingscyclus op de gekozen dag in te schakelen of kies **OFF** om de eerste werkingscyclus op de gekozen dag uit te schakelen. Doe dit voor drie dagen van de week: vrijdag, zaterdag en zondag (de actieve dagen worden aangegeven in de weergave DAGEN VAN DE WEEK 1-2-3-4-5-6-7 op het display) en bevestig dit door op de SET toets te drukken.	DAGEN W AAN 1 ZO ON

Nederlands

Functie	Actie	Weergave display
Instellen van het gewenste brandkrachtniveau voor de eerste werkingscyclus	Druk op MENU INSTELLEN om het gewenste brandkrachtniveau in te stellen (bijvoorbeeld als u brandkracht 1 in wilt stellen) en bevestig dit door op de SET toets te drukken.	INSTELL W VERMOGEN 1 01
Instellen van de omgevings-temperatuur voor de eerste werkingscyclus	Druk op MENU INSTELLEN om de gewenste omgevingstemperatuur in te stellen (bijvoorbeeld als u een omgevingstemperatuur van 25°C wenst) en bevestig dit door op de SET toets te drukken. Als de temperatuur bereikt wordt gaat de kachel op het brandkrachtniveau P1 staan. De bereikte temperatuur kan waargenomen worden door de afstandsbediening of door de kachel, zie de paragraaf “**MULTICOMFORT**”.	OMG TEMP INSTELL 1 25°C
Instellen van de gewenste Multifuoco ventilatie voor de eerste werkingscyclus	Druk op MENU INSTELLEN om de gewenste ventilatie in te stellen (bijvoorbeeld als u ventilatie 1 wilt instellen) en bevestig dit door op de SET toets te drukken. Bij de programmering van de chronothermostaat is het niet mogelijk om de ventilatie apart in te stellen.	INSTELL W VENT - 1 01
Nadat u de eerste werkingscyclus geprogrammeerd heeft kunt u als u dit wilt met de programmering van de tweede werkingscyclus beginnen waarbij u op volgorde de hierboven vermelde instellingen moet afwerken. Tijdens de weergave verschijnt nummer 2 om aan te geven dat het de tweede werkingscyclus betreft.		START W PROGRAM 2 20:30

DT2040068-03

Nederlands

WEEK-END PROGRAM		
Functie	**Actie**	**Weergave display**
Instellen van het menu set chrono	Druk op de toets MENU, stel met de toets MENU INSTELLEN het menu **CHRONO INSTELL** in en bevestig dit door op de SET toets te drukken.	CHRONO INSTELL
Instellen van het weekendprogramma	Stel met de toets MENU INSTELLEN het menu **WEEK-END PROGRAM** in en bevestig dit door op de SET toets te drukken.	WEEK - END PROGRAM
In- of uitschakelen van het weekendprogramma	Druk op MENU INSTELLEN en stel **ON** in om het weekendprogramma in te schakelen of **OFF** om het weekendprogramma uit te schakelen en bevestig dit door op de SET toets te drukken. Als u het programma uitgeschakeld heeft door **OFF** in te stellen en u wilt niet verder gaan met de programmering drukt u op de ESC toets om naar het vorige menu terug te gaan of op de toets MENU om naar de beginweergave terug te gaan.	WEEK - END INSTELL OFF
Instellen van de inschakeltijd van de eerste werkingscyclus	Druk op MENU INSTELLEN om de inschakeltijd met stappen van 10 minuten in te stellen (bijvoorbeeld als u wilt dat de kachel om 06:00 uur inschakelt), nadat u de tijd ingesteld heeft moet u dit bevestigen door op de SET toets te drukken.	START WE PROGRAM 1 06:00
Instellen van de uitschakeltijd van de eerste werkingscyclus	Druk op MENU INSTELLEN om de uitschakeltijd met stappen van 10 minuten in te stellen (bijvoorbeeld als u wilt dat de kachel om 09:00 uitschakelt), nadat u de tijd ingesteld heeft moet u dit bevestigen door op de SET toets te drukken.	STOP WE PROGRAM 1 09:00
	Bij deze selectie is het mogelijk om de uitschakeltijd niet in te stellen. Druk op MENU INSTELLEN, stel de aanduiding **OFF** in en bevestig door op de SET toets te drukken.	STOP WE PROGRAM 1 OFF

Nederlands

Functie	Actie	Weergave display
Instellen van de dagen vrijdag, zaterdag en zondag van de in- of uitschakeling van de eerste werkingscyclus	Druk in het bovenste gedeelte op de toets MENU INSTELLEN om de dag van de week te kiezen, druk in het onderste gedeelte op de toets MENU INSTELLEN en kies **ON** om de eerste werkingscyclus op de gekozen dag in te schakelen of kies **OFF** om de eerste werkingscyclus op de gekozen dag uit te schakelen. Doe dit voor drie dagen van de week: vrijdag, zaterdag en zondag (de actieve dagen worden aangegeven in de weergave DAGEN VAN DE WEEK op het display) en bevestig dit door op de SET toets te drukken.	DAGEN WE AAN 1 ZO ON 7
Instellen van het gewenste brandkrachtniveau voor de eerste werkingscyclus	Druk op MENU INSTELLEN om het gewenste brandkrachtniveau in te stellen (bijvoorbeeld als u brandkracht 1 in wilt stellen) en bevestig dit door op de SET toets te drukken.	INSTEL - WE VERMOGEN 1 01 1
Instellen van de omgevings-temperatuur voor de eerste werkingscyclus	Druk op MENU INSTELLEN om de gewenste omgevingstemperatuur in te stellen (bijvoorbeeld als u een omgevingstemperatuur van 25°C wenst) en bevestig dit door op de SET toets te drukken. Als de temperatuur bereikt wordt gaat de kachel op het brandkrachtniveau P1 staan. De bereikte temperatuur kan waargenomen worden door de afstandsbediening of door de kachel, zie de paragraaf “**MULTICOMFORT**”.	OMG TEMP INSTELL 1 25 °C 1
Instellen van de gewenste Multifuoco ventilatie voor de eerste werkingscyclus	Druk op MENU INSTELLEN om de gewenste ventilatie in te stellen (bijvoorbeeld als u ventilatie 1 wilt instellen) en bevestig dit door op de SET toets te drukken. Bij de programmering van de chronothermostaat is het niet mogelijk om de ventilatie apart in te stellen.	INSTEL - WE VENT-1 01 1
Nadat u de eerste werkingscyclus geprogrammeerd heeft kunt u als u dit wilt met de programmering van de tweede werkingscyclus beginnen waarbij u op volgorde de hierboven vermelde instellingen moet afwerken. Tijdens de weergave verschijnt nummer 2 om aan te geven dat het de tweede werkingscyclus betreft.		START WE PROGRAM 2 20:30 1 DT2040073-03

Nederlands

6.11 MODUS VENTILATIE

Met deze functie kunt u de twee ventilatoren aan dezelfde snelheid laten draaien (VENTILAT SAMEN) of aan verschillende snelheden (VENTILAT APART). Om de potentiële mogelijkheden van de Multifuoco ventilator volop te benutten moet u de paragrafen “WERKING VAN HET MULTIFUOCO SYSTEEM” en “MULTICOMFORT” lezen.

MODUS VENTILAT		
Functie	**Actie**	**Weergave display**
Instellen van het menu modus ventilat	Druk op de toets MENU, stel met de toets MENU INSTELLEN het menu **MODUS VENTILAT** in en bevestig dit door op de SET toets te drukken.	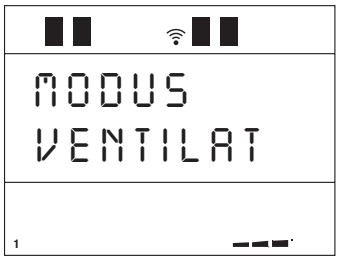
Stel VENTILAT APART of VENTILAT SAMEN in	Druk op de toets MENU INSTELLEN, selecteer **VENTILAT APART** of **VENTILAT SAMEN** en bevestig dit door op de SET toets te drukken. Na de bevestiging met de SET toets, keert de afstandsbediening terug naar de beginweergave.	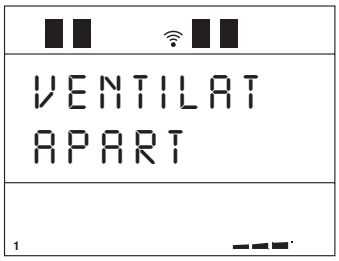 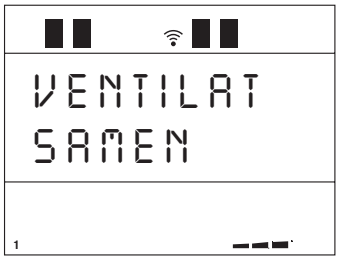

6.12 MULTICOMFORT

De pelletkachel is uitgerust met een functie, Multicomfort genaamd, die de ventilatie van het Multifuoco Systeem aanvult om de warme lucht beter te verspreiden. Deze functie bestaat uit de mogelijkheid om de omgevingstemperatuur door de kachel of door de afstandsbediening te laten waarnemen en op die manier is het mogelijk om de snelheid van het Multifuoco Systeem te veranderen op basis van de behoefte van de vertrekken die verwarmd moeten worden.
Als de ventilatie van uw kachel in andere vertrekken gekanaliseerd is, kunt u dus de omgevingstemperatuur waarnemen in het vertrek waar de kachel geïnstalleerd is of de temperatuur in het vertrek waarnemen waar de afstandsbediening zich bevindt.

Voorbeeld: uw kachel is in een klein vertrek geïnstalleerd en de lucht wordt alleen in de achterste zone gekanaliseerd (zie oplossing 1 in de paragraaf “MULTIFUOCO SYSTEEM”). U kunt de afstandsbediening in het vertrek plaatsen waar u de kanalisering van de warme lucht naar toe geleid heeft en de omgevingstemperatuur vanuit dit vertrek instellen. Om deze functie in te stellen zie het MULTICOMFORT menu.

De pelletkachel is uitgerust met een extra functie die de mogelijkheid biedt om met afzonderlijke ventilatoren te functioneren. Met deze functie kunt u de warme lucht op een verschillende manier tussen de twee ventilatoren verspreiden en de mogelijkheid van de Multicomfort functie volledig benutten.

Voorbeeld: uw kachel is in een vertrek geïnstalleerd en de lucht van een ventilator is in een aangrenzend vertrek gekanaliseerd (zie oplossing 2 in de paragraaf “MULTIFUOCO SYSTEEM”). U kunt de afstandsbediening in het vertrek plaatsen waar u de kanalisering van de warme lucht naar toe geleid heeft en de omgevingstemperatuur vanuit dit vertrek instellen, bovendien kunt u de ventilatoren afzonderlijk instellen en de Multifuoco ventilatie in het vertrek verhogen of verlagen.
Om deze functie in te stellen zie de menu’s MULTICOMFORT – MODUS VENTILAT.
Voor de Ventilatie functie zie de paragraaf “NORMALE WERKING”.

MULTICOMFORT		
Met deze functie kunt u kiezen met welke sensor u de omgevingstemperatuur meet, die van de kachel of die van de afstandsbediening. Om de potentiële mogelijkheden van de Multifuoco ventilator volop te benutten moet u de paragrafen "WERKING VAN HET MULTIFUOCO SYSTEEM" en "MULTICOMFORT" lezen.		
Functie	**Actie**	**Weergave display**
Instellen van het MULTICOMFORT menu	Druk op de toets MENU, stel met de toets MENU INSTELLEN het menu **MULTICOMFORT** in en bevestig dit door op de SET toets te drukken.	MULTI COMFORT
Instellen van de SENSOR op AFSTANDSBEDIENING of KACHEL	Druk op de toets MENU INSTELLEN en stel **AFSTANDSB** in om de omgevingstemperatuur via de afstandsbediening waar te nemen of **KACHEL** om de omgevingstemperatuur via de kachel waar te nemen en bevestig dit door op de SET toets te drukken. Na de bevestiging met de SET toets wordt de aanduiding FUNCTIE ACTIEF weergegeven en gaat de afstandsbediening automatisch terug naar de beginweergave.	INSTELL AFSTANDSB INSTELL KACHEL
⚠ **Indien MULTICOMFORT op de afstandsbediening ingesteld is en er om welke reden dan ook geen communicatie tussen de afstandsbediening en de kachel is, zal de referentiesensor, na ongeveer 2 minuten niet meer de sensor van de afstandsbediening zijn maar de sensor die op de kachel geïnstalleerd is. Er moet rekening mee gehouden worden dat als de kachel tijdens het aflezen van de temperatuur van de afstandsbediening op OK had gestaan (brandkrachtniveau 1) en dan de temperatuur op de kachel gaat aflezen niet meer op OK staat en dus op het door de gebruiker ingestelde vermogen gaat staan. In alle gevallen dat er geen communicatie tussen de afstandsbediening en de kachel is wordt het nooddisplay gebruikt.** DT2040106-00		

Nederlands

6.13 ENERGY SAVING

DT2012019-03

Wordt de ENERGY SAVING modus geactiveerd dan wordt de inschakeling en de automatische doving van de kachel geactiveerd op temperatuurwaarden die met de STOP en START functies door de gebruiker ingesteld zijn.
Het werkingsprincipe is als volgt:
Als de omgevingstemperatuur die waargenomen wordt door de afstandsbediening of de kachel de door de gebruiker geprogrammeerde temperatuurwaarde bereikt, gaat de kachel automatisch op brandkrachtniveau 1 staan (aanduiding "OK" op het display).

Als de omgevingstemperatuur tijdens de werking op brandkrachtniveau 1 blijft stijgen totdat de bij de STOP functie ingestelde waarde bereikt wordt *(bijvoorbeeld +2°C ten opzichte van de geprogrammeerde temperatuur)* dooft de kachel en gaat in de wachtstand staan.
Als de omgevingstemperatuur die waargenomen wordt door de afstandsbediening of door de kachel daalt tot de temperatuurwaarde die door de gebruiker bij de START functie ingesteld is *(bijvoorbeeld -3°C ten opzichte van de geprogrammeerde temperatuur)*, dan begint de kachel met een nieuwe ontsteking en gaat de kachel op het brandkrachtniveau staan dat voorheen door de gebruiker ingesteld was.

⚠ **De kachel start pas weer als de op het toestel waargenomen temperaturen een veilig gebruik ervan toestaan.**

Wanneer de STOP-functie op OFF staat, functioneert de kachel als de geprogrammeerde omgevingstemperatuur bereikt wordt op de traditionele manier door op brandkrachtniveau 1 te moduleren zonder te doven.
Op een vergelijkbare manier, wanneer de START-functie op OFF staat, start de kachel de ontstekingsfase na de automatische doving niet en zal de kachel uit blijven.

Wanneer de modus ENERGY SAVING is ingesteld, dan beheert de CHRONO-modus alleen het opstarten en het uitschakelen op de geprogrammeerde tijdstippen.

⚠ **Deze functie kan niet via de externe thermostaat bediend worden, maar alleen via de bijgeleverde afstandsbediening.**

ENERGY SAVING		
Functie	**Actie**	**Weergave display**
Instellen van het menu ENERGY SAVING	Druk op de toets MENU, stel met de toets MENU INSTELLEN de functie **ENERGY SAVING** in en bevestig dit door op de SET toets te drukken.	ENERGY SAVING
Instellen van de in te stellen waarde om de uitschakel-temperatuur te bepalen	Druk op de toets MENU INSTELLEN en stel de temperatuurinstelling van 1 tot 3 in of schakel de functie uit door OFF te selecteren. Bevestig dit door op de SET toets te drukken.	ENERGY STOP 1 °C
Instellen van de in te stellen waarde om de inschakel-temperatuur te bepalen	Druk op de toets MENU INSTELLEN en stel de temperatuurinstelling van 1 tot 3 in of schakel de functie uit door OFF te selecteren. Bevestig dit door op de SET toets te drukken.	ENERGY START OFF
	Na de bevestiging met de SET-toets wordt de aanduiding FUNCTIE ACTIEF weergegeven en verschijnt op het hoofdscherm de aanduiding **ENS** (ENERGY SAVING).	NIVEAU ENS P2 12:00 22°C
	Als de temperatuurinstelling die in de STOP functie ingesteld is bereikt wordt start de kachel de dovingsfase. Op het display verschijnt de aanduiding **ENERGY SAVING OK**.	ENERGY OK 12:00 22°C

DT2040104-01

Nederlands

6.14 PARAMETER MENU

In het parametermenu kan de gebruiker alleen met de menu's **SCHROEF VULLEN** en **UURTELLER GEHEUGEN** interageren zoals beschreven in onderstaande tabel.
De andere opties zijn uitsluitend bestemd voor gebruik door een erkend servicecentrum.

SCHROEF VULLEN		
⚠ **Als de kachel nieuw is of als de pellets helemaal op zijn, moet u voordat u de kachel aansteekt, eerst de functie SCHOEF VULLEN uitvoeren.** **Met deze functie is het mogelijk om de schroef te vullen, waardoor de kachel makkelijker ontsteekt omdat de pellets direct in de brandkorf vallen.** **De functie SCHROEF VULLEN is alleen mogelijk als de kachel op de OFF stand staat.**		
Functie	**Actie**	**Weergave display**
Instellen schroef vullen	Druk op de toets MENU INSTELLEN en doorloop het menu totdat de aanduiding **SCHROEF VULLEN** verschijnt. Bevestig dit door op de SET toets te drukken.	SCHROEF VULLEN
	Tijdens de vulfase wordt de aanduiding **WACHTEN** weergegeven.	IN VULLING 12:00 22°C
	Na een bepaalde tijd is de schroef vol en dit wordt gesignaleerd aan de hand van de aanduiding **SCHROEF GEVULD**.	SCHROEF GEVULD DT2040101-00

Nederlands

UURTELLER GEHEUGEN		
Functie	**Actie**	**Weergave display**
Instellen van het parametermenu	Druk op de toets MENU, stel met de toets MENU INSTELLEN het **MENU PARAMETER** in en bevestig dit door op de SET toets te drukken.	PARAMETER MENU
Instellen van uurteller geheugen	Druk op de toets MENU INSTELLEN en doorloop het menu totdat de aanduiding **UURTELLER GEHEUGEN** verschijnt. Bevestig dit door op de SET toets te drukken.	UURTELLER GEHEUGEN
Instellen van de totaaluren	In het middelste gedeelte van het display wordt de aanduiding **TOTAAL UREN** en op de regel onderaan het totaal aantal werkuren weergegeven. Druk op de toets MENU INSTELLEN.	TOTAAL UREN 00000
Instellen van de deeluren	In het middelste gedeelte van het display wordt de aanduiding **INTERVAL UREN** en op de regel onderaan het gedeeltelijke aantal werkuren weergegeven. Druk op de toets MENU INSTELLEN.	INTERVAL UREN 00000
Instellen van het aantal starts	In het middelste gedeelte van het display wordt de aanduiding **AANTAL STARTS** en op de regel onderaan het aantal uitgevoerde starts weergegeven. Druk op de toets MENU INSTELLEN.	AANTAL STARTS 00000
Instellen van de laatste 5 alarmen	In het middelste gedeelte van het display worden de laatste 5 alarmen weergegeven (bv. **GEEN ONTSTEK**, THERMISCH BEVEILIG, ROOKGAS BEVEILIG enz.) en op de regel onderaan de volgorde van het opgetreden alarm. Druk op de ESC toets om terug te gaan naar de beginweergave.	E7 MEM-AL-1

DT2040100-00

Nederlands

6.15 ZOEMER MODUS (GELUIDSSIGNAAL)

DT2040065-03

Met deze functie kunt u het geluidssignaal van de kachel in- of uitschakelen dat weergeeft dat hij signalen ontvangt van de afstandsbediening.

ZOEMER MODUS (geluidssignaal)		
Functie	**Actie**	**Weergave display**
Instellen van het menu zoemer modus	Druk op de toets MENU, stel met de toets MENU INSTELLEN het menu **ZOEMER MODUS** in en bevestig dit door op de SET toets te drukken.	ZOEMER INSCHAK
Instellen van in- of uitschakelen van de zoemer	Druk op MENU INSTELLEN en stel **ON** in om de zoemer in te schakelen of **OFF** om de zoemer uit te schakelen en bevestig dit door op de SET toets te drukken. Na de bevestiging met de SET toets wordt de aanduiding functie ingeschakeld weergegeven en gaat de afstandsbediening automatisch terug naar de beginweergave. De zoemer wordt altijd geactiveerd wanneer de alarmen in werking treden.	ZOEMER MODUS ON

Nederlands

6.16 DE ZENDUNIT VERANDEREN

DT2010248-04

Indien er pelletkachels van hetzelfde model dicht bij elkaar staan en ze door de actieradius van de afstandsbediening tegelijkertijd ingeschakeld worden is het mogelijk om de zendunit bij uitgeschakelde kachel te veranderen, door als volgt te werk te gaan:

INSTELL EENHEID		
Functie	**Actie**	**Weergave display**
Selecteer de functie UNIT	Doe het luik open en druk de SET en OPT toets gelijktijdig in, stel met de toets MENU INSTELLEN één van de acht zendunits in (0-1-2-3-4-5-6-7). De pelletkachels zijn standaard op unit 0 ingesteld.	SELECT UNIT 2
De kachel opnieuw opstarten	Haal de stekker uit het stopcontact, doe de stekker weer in het stopcontact en druk binnen vijf seconden op de ON/OFF toets en houd deze ongeveer 3-4 seconden ingedrukt. Een bieptoon signaleert dat de wisseling van de unit plaatsgevonden heeft. Er worden op volgorde twee schermen weergegeven en de afstandsbediening gaat weer terug naar de beginweergave.	SEARCH FIELD UNIT 2 LOADED
⚠ **Het geheugen blijft definitief behouden, ook zonder batterijen.**		DT2040072-05

6.17 STAAT KACHEL

Met deze functie wordt de status van het toestel in de verschillende werkingmodaliteiten weergegeven.

STAAT KACHEL		
Functie	**Actie**	**Weergave display**
Instellen van het menu staat kachel	Druk op de toets MENU, stel met de toets MENU INSTELLEN het menu **STAAT KACHEL** in en bevestig dit door op de SET toets te drukken.	STAAT KACHEL
Weergave staat kachel	Op het display verschijnt: - het aantal toeren van de motor; - duur afvoer pelletkorrels; - temperatuur van het rookgas; - omgevingstemperatuur.	ENC 0000 COC 000 30°C 22.0°C

Nederlands

6.18 WERKING VAN HET MULTIFUOCO SYSTEEM

De pelletkachel met het "**Multifuoco Systeem**" is op basis van het model uitgerust met één / twee ventilatoren voor het verspreiden van warme lucht. Met dit systeem zijn er tal van oplossingen voor het gekanaliseerd verspreiden van de warme lucht mogelijk en heeft de gebruiker zo een vrije keuze afhankelijk van de aangrenzende vertrekken die verwarmd moeten worden.

Hieronder wordt op algemene wijze en conceptueel de werking van het meegeleverde **Multifuoco Systeem** toegelicht.
Het is mogelijk om het "**Multifuoco Systeem**" op vier verschillende snelheden in te stellen om de werking van de ventilator aan de gekozen kanaliseringsoplossing aan te passen.
Deze snelheden worden aangegeven door de waarden **01**, **02**, **03**, **04** op de regel onderaan het display en door rechthoekjes van 1 tot 4 op de bovenste regel.
Er wordt een grotere luchtcapaciteit bij de ventilator verkregen door van de snelheid **01** naar de snelheid **04** over te gaan.
Als de snelheid van het **Multifuoco Systeem** ingesteld is, is het mogelijk om een grotere of kleinere hoeveelheid warmte in te stellen, door één van de vijf brandkrachtniveaus van de kachel in te stellen: **P1**, …, **P5**.
Op dezelfde manier wordt een grotere hoeveelheid warmte die door de kachel verstrekt wordt verkregen door van het brandkrachtniveau **P1** naar het brandkrachtniveau **P5** over te gaan.

De gebruiker kan op basis van zijn eigen ervaring die hij tijdens het gebruik van de kachel opgedaan heeft zelf de instelling van de snelheid van het Multifuoco Systeem en het brandkrachtniveau van het toestel bepalen.
Deze keuzes worden beoordeeld op basis van de lengte van de kanaliseringen en de gewenste verwarmingstemperaturen (als richtlijn geldt dat hoe groter het kanaliseringstraject is, hoe hoger de snelheid die op het **Multifuoco Systeem** ingesteld moet zijn).

Voor elk van de oplossingen die in het hoofdstuk INSTALLATIE in de paragraaf "**MULTIFUOCO SYSTEEM**" beschreven zijn wordt een specifieke werkingssnelheid van de ventilator van het **Multifuoco** Systeem beschreven.

Als er voor ***OPLOSSING 1*** gekozen wordt, wordt geadviseerd om met het bedieningspaneel de snelheid "**01**" in te geven.

Als er voor ***OPLOSSING 2*** gekozen wordt, is er een grotere stuwkracht van de luchtventilator nodig en in dit geval is het nuttig om met het bedieningspaneel de snelheid "**02**" in te stellen.

Als er voor ***OPLOSSING 3*** en ***OPLOSSING 4*** gekozen wordt, is er een nog grotere kracht van de luchtventilator nodig en in dit geval is het nuttig om met het bedieningspaneel de snelheid "**03**" of "**04**" in te stellen.

Om de gewenste waarde van het **Multifuoco** systeem in te stellen, zie de paragraaf "**NORMALE WERKING**".

6.19 VEILIGHEIDSAPPARATEN

⚠ **Tijdens de werking kunnen sommige delen van het toestel (deur, handvat, keramische onderdelen) erg heet worden.**

Denk eraan dat u de hiervoor aangegeven veiligheidsafstanden aanhoudt.
Wees dus erg voorzichtig, neem de nodige voorzorgsmaatregelen en volg altijd de aanwijzingen op.
Als er tijdens de werking uit een willekeurig deel van het toestel of de uitlaatpijp rookgas komt, moet u het toestel onmiddellijk uitschakelen en het vertrek luchten.
Als de kachel afgekoeld is moet u de reden van het lekken controleren en indien nodig een vakman bellen.
Het toestel is voorzien van enkele systemen die inschakelen om een veilige werking te waarborgen.

⚠ **De veiligheidssystemen hebben de taak om elk risico van schade aan personen, dieren of voorwerpen op te heffen; door het manipuleren ervan of werkzaamheden door onbevoegden kan de veiligheid in gevaar gebracht worden.**

LAGE DRUK IN DE ROOKGASKAMER	
Beschrijving	**Weergave display**
De drukschakelaar is aangesloten op de rookgasafvoerleiding en dient om de inwendige onderdruk in de leiding te controleren zodat het toestel op een volkomen veilige manier gebruikt kan worden. De drukschakelaar wordt ingeschakeld wanneer in het rookgaskanaal de juiste werkingsomstandigheden veranderd worden (slechte installatie, aanwezigheid van obstakels of versperringen in de afvoerpijp, nalatig onderhoud, ongunstige weersomstandigheden zoals aanhoudende wind enz.). De drukschakelaar onderbreekt de stroomvoorziening naar de schroef en blokkeert op die manier de bevoorrading van pellets van de brandkorf en brengt het uitschakelproces van het toestel op gang. - Op het display verschijnt de aanduiding **E1** en het uur of de temperatuur, afhankelijk van de oorspronkelijke instellingen. - Het akoestische alarm weerklinkt.	
WAT TE DOEN: - Schakel het toestel uit door uit-toets ON/OFF even ingedrukt te houden. - Het akoestische alarm wordt onderbroken. - Wacht en controleer of de pellets die in de brandkorf achtergebleven zijn verbrand zijn en of de motor uitgeschakeld is. - Nadat u de brandkorf heeft schoongemaakt, start het toestel opnieuw op door op de toets ON/OFF te drukken (de aanwijzing E1 mag niet op het display verschijnen, anders moet u contact opnemen met de technische dienst).	
Wanneer het toestel wordt opgestart, wordt de correcte werking van de drukschakelaar gecontroleerd, zodat het toestel op een volkomen veilige manier gebruikt kan worden. - Wanneer er een afwijking aan de drukschakelaar wordt vastgesteld, verschijnt op het display de aanduiding **E2** en het uur of de temperatuur, afhankelijk van de oorspronkelijke instellingen. - Het akoestische alarm weerklinkt.	
WAT TE DOEN: - Schakel het toestel uit door uit-toets ON/OFF even ingedrukt te houden. - Het akoestische alarm wordt onderbroken. - Neem contact op met het technisch servicecentrum.	DT2012624-00

Nederlands

TEMPERATUUR PELLETRESERVOIR	
Beschrijving	**Weergave display**
De sensor met automatische reset is aangebracht op het pelletreservoir en dient om het reservoir tegen te grote warmteschommelingen te beschermen. Als de temperatuur van het pelletreservoir boven de kritieke grens stijgt onderbreekt de thermostaat de stroomvoorziening naar de schroef en blokkeert op die manier de bevoorrading van pellets van de brandkorf en brengt het uitschakelproces van het toestel op gang. - Op het display verschijnt de aanduiding **E3** en het uur of de temperatuur, afhankelijk van de oorspronkelijke instellingen. - Het akoestische alarm weerklinkt.	
WAT TE DOEN: - Schakel het toestel uit door uit-toets ON/OFF even ingedrukt te houden. - Het akoestische alarm wordt onderbroken. - Wacht en controleer of de pellets die in de brandkorf achtergebleven zijn verbrand zijn en of de motor uitgeschakeld is. - Nadat u de brandkorf heeft schoongemaakt, start het toestel opnieuw op door op de toets ON/OFF te drukken (de aanwijzing E3 mag niet op het display verschijnen, anders moet u contact opnemen met de technische dienst).	DT2012625-00

ROOKGASTEMPERATUURSENSOR	
Beschrijving	**Weergave display**
De rookgassensor is aangesloten op de elektronische kaart en houdt de werkingstemperatuur constant onder controle, zodat het toestel op een volkomen veilige manier gebruikt kan worden. Als de temperatuur boven de vooringestelde veiligheidsgrens stijgt wordt de stroomvoorziening naar de schroef onderbroken en wordt op die manier de bevoorrading van pellets van de brandkorf geblokkeerd en wordt het uitschakelproces van het toestel op gang gebracht. - Op het display verschijnt de aanduiding **E4** en het uur of de temperatuur, afhankelijk van de oorspronkelijke instellingen. - Het akoestische alarm weerklinkt.	
Wanneer de aansluiting van de sensor even en/of per ongeluk van zijn plaats gekomen is of dat de stekkerverbinding niet goed op de elektronische kaart geplaatst is, wordt het alarm ingeschakeld. - Op het display verschijnt de aanduiding **E8** en het uur of de temperatuur, afhankelijk van de oorspronkelijke instellingen. - Het akoestische alarm weerklinkt.	
WAT TE DOEN: - Schakel het toestel uit door uit-toets ON/OFF even ingedrukt te houden. - Het akoestische alarm wordt onderbroken. - Neem contact op met het technisch servicecentrum.	DT2012626-00

Nederlands

OMGEVINGSTEMPERATUURSENSOR KACHEL	
Beschrijving	**Weergave display**
De omgevingstemperatuursensor is aan de achterkant van het toestel aangesloten en houdt de plaatselijke temperatuur in de buurt van de kachel constant onder controle, zodat het toestel op een volkomen veilige manier gebruikt kan worden. Het alarm wordt ingeschakeld wanneer de sensor even en/of per ongeluk van zijn plaats gekomen is. - Op het display verschijnt de aanduiding van de ingestelde brandkracht (bv. **P4**), 00 (wanneer in "**MODUS DISPLAY**" de temperatuur is ingesteld) en de aanwijzing **E10**. - In het "**PARAMETER MENU**", onder "**UURTELLER GEHEUGEN**" wordt de aanwijzing OMGEVINGSTEMPERATUURSENSOR geregistreerd. De storing leidt niet tot het uitschakelen van het toestel, dat normaal blijft functioneren op het ingestelde brandkrachtniveau. **Er wordt echter geen rekening gehouden met de door de gebruiker ingestelde omgevingstemperatuur.**	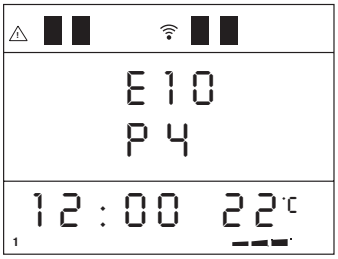
WAT TE DOEN: - Zet de sensor terug op zijn plaats (zie de paragraaf "**ELEKTRISCHE AANSLUITINGEN EN CONTROLESYSTEMEN**"). - Als de omgevingstemperatuur ingesteld is op het display, dan wordt deze opnieuw weergegeven.	DT2012627-00

VEILIGHEID SCHROEF	
Beschrijving	**Weergave display**
- Op het display verschijnt de aanduiding "**E6**". Dit betekent dat er tijdens de werkingsfase een storing aan de schroef waargenomen wordt met continu lossen van de pellets. - Het akoestische alarm weerklinkt.	
WAT TE DOEN: - Schakel de kachel uit door uit-toets ON/OFF even ingedrukt te houden. - Het akoestische alarm wordt onderbroken. - Wend u zich tot het technisch servicecentrum.	DT2012628-00

ONVERWACHT UITDOVEN	
Beschrijving	**Weergave display**
- Op het display verschijnt de aanduiding "**E7**". Dit betekent dat de temperatuur van het rookgas tijdens de werking onder de minimumtemperatuur voor de werking gedaald is. - Het akoestische alarm weerklinkt.	
WAT TE DOEN: - Schakel de kachel uit door uit-toets ON/OFF even ingedrukt te houden. - Het akoestische alarm wordt onderbroken. - Controleer de hoeveelheid pelletkorrels in het reservoir en vul het, indien nodig, bij. - Controleer of de brandkorf niet verstopt is met pelletkorrels of verbrandingsresten. - Als het probleem blijft voortduren, neem contact op met de technische servicedienst.	DT2012655-00

GEEN ONTSTEKING	
Beschrijving	**Weergave display**
- Op het display verschijnt de aanduiding **GEEN ONTSTEK E9**. Dit betekent dat de sensor tijdens het inschakelen de nodige temperatuursverhoging niet heeft opgemerkt. - Het akoestische alarm weerklinkt.	GEEN ONTSTEK E9 12:00 22°C
- Op het display verschijnt de aanduiding **GEEN ONTSTEK E14**. Dit betekent dat de kachel tijdens het ontsteken de voorziene ontstekingstemperatuur niet bereikt heeft. - Het akoestische alarm weerklinkt.	GEEN ONTSTEK E14 12:00 22°C
WAT TE DOEN: - Schakel de kachel uit door uit-toets ON/OFF even ingedrukt te houden. - Het akoestische alarm wordt onderbroken. - Controleer de hoeveelheid pelletkorrels in het reservoir en vul het, indien nodig, bij. - Controleer of de brandkorf niet verstopt is met pelletkorrels of verbrandingsresten. - Als het probleem blijft voortduren, neem contact op met de technische servicedienst.	DT2012655-00

ENCODER	
Beschrijving	**Weergave display**
- Op het display verschijnt de aanduiding "**E12**". Er wordt een defect aan de encoder gemeld. - Het akoestische alarm weerklinkt.	E12 12:00 22°C
WAT TE DOEN: - Schakel de kachel uit door uit-toets ON/OFF even ingedrukt te houden. - Het akoestische alarm wordt onderbroken. - Wend u zich tot het technisch servicecentrum.	DT2012680-00

6.20 DE DEUR OPENDOEN

DT2010087-04

⚠ **Tijdens de werking moet de deur dicht blijven; de deur mag alleen opengedaan worden als het toestel uit en afgekoeld is om er onderhoud aan te plegen.**

6.21 BEVOCHTIGER

DT2012021-00

De kachel is standaard uitgerust met een bevochtigingsreservoir dat aan de binnenkant aan de bovenkant van de kachel geplaatst is, onder het rooster, voor het pelletreservoir.
Om het waterreservoir te vullen moet u de keramische plaat naar voren schuiven en moet u via de gleuven in de plaat de tuit van de meegeleverde fles in het reservoir steken.
De inhoud van het reservoir is 200 ml water en al naargelang het gebruik van de kachel is het water binnen ongeveer 1 of 2 dagen op.

⚠ **Tijdens het vullen van de bevochtiger moet u erg voorzichtig te werk gaan om ervoor te zorgen dat het water nooit boven de grens van de markering komt waar het opschrift MAX. bij staat, om te voorkomen dat er schade aan de elektrische delen van het product toegebracht wordt.**

Fig. 59

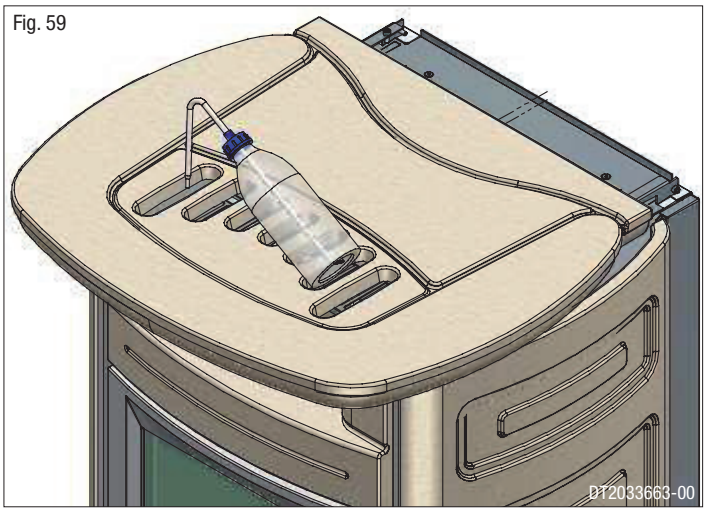

Nederlands

6.22 DE AS WEGGOOIEN

DT2010049-04

As van natuurlijk (niet behandeld) hout dat verbrand werd in een kachel of open haard bestaat voornamelijk uit: calcium-, silicium-, kalium- en magnesiumoxide. De as kan daarom gebruikt worden als meststof voor planten in de tuin hoewel u de waarde van 2,6 kg per 10 m^2 jaarlijks niet mag overschrijden.

⚠ **De as moet in een metalen bak met een goed afsluitende deksel gedaan worden. De gesloten bak moet op een niet brandbaar oppervlak en op een veilige afstand van brandbare materialen gezet worden tot de sintels volledig uitgedoofd zijn.**

⛔ **Pas wanneer deze volledig uitgedoofd is kan de as samen met organisch afval weggegooid worden.**

7.0 ONDERHOUD

DT2010157-00

Onder verwijzing naar de geldende normen met betrekking tot de veiligheid van elektrische toestellen voor alle installatie-, onderhouds- en reparatiewerkzaamheden, met het oog waarop het noodzakelijk is om in de mantel of de rookgaskamer te komen, is het verplicht om zich tot een technisch servicecentrum of vakmensen te wenden.

De routineonderhoudswerkzaamheden moeten beschouwd worden als verplichte werkzaamheden die uitgevoerd moeten worden voor een goede en efficiënte werking van het toestel. Als deze werkzaamheden niet volgens de voorgeschreven frequenties uitgevoerd worden is het mogelijk dat de prestaties van het toestel achteruitgaan.
De fabrikant kan niet aansprakelijk gesteld worden voor achteruitgang van het toestel of storingen in de werking ervan als dit het gevolg is van slecht onderhoud.
Alle onderhoudswerkzaamheden (schoonmaken, eventuele delen vervangen enz.) moeten uitgevoerd worden als het vuur gedoofd is en als het toestel koud is en de stroomvoorziening losgekoppeld.
De tijden die in elk van de volgende paragrafen aangegeven zijn gelden bij benadering.

Om u van de as te ontdoen, verwijzen wij naar de paragraaf "**DE AS WEGGOOIEN**".

Er mogen geen materialen gebruikt worden die krassen op het glas kunnen veroorzaken of waardoor het glas vernield kan worden, aangezien krassen barsten of breuken kunnen worden; er mogen ook in geen geval schurende middelen gebruikt worden.

⚠ **De frequentie van deze werkzaamheden wordt bepaald door hoe vaak het toestel gebruikt wordt en de kwaliteit van de brandstof die gebruikt wordt.**

DT2010057-04

Nederlands

7.1 BRANDKORF EN BRANDKORFSTANDAARD SCHOONMAKEN

DT2010156-04

⚠ **Voor dit soort schoonmaak heeft u een stofzuiger nodig die geschikt om assen te verwijderen.**

Het brandkorfgedeelte moet elke dag en vóór elke ontsteking, schoongemaakt worden:
- Verwijder de vlamkeerplaat (A) van de brandkorf en haal de brandkorf (C) van zijn plaats.
- Ontdoe de brandkorf van de assen en eventuele aanslag (C) en zorg er daarbij goed voor dat u de dichtgeslibde gaten van de brandkorf en de bovenkant (B) van de brandkorf met puntig gereedschap vrij maakt.
  De bovenkant van de brandkorf (B) mag nooit verwijderd worden. Dit brengt de veiligheid van het product in het gedrang en doet de garantie onmiddellijk vervallen.
- Houd de ontstekingsopening (D) aan de achterkant van de brandkorf (C) schoon.
- Controleer de brandstofstandaard (E) en verwijder eventuele assen die daarop terechtgekomen zijn.

Om de assen te verwijderen, zie de paragraaf "**ASSEN VERWIJDEREN**".

⚠ **Controleer alvorens het apparaat aan te zetten of de brandkorf (C) op de juiste manier geplaatst is en naar achteren geduwd is. Breng de vlamkeerplaat van de brandkorf (A) aan.**

⚠ **In geval van slijtage of achteruitgang, neem contact op met de technische servicedienst om het onderdeel te vervangen (de vervanging maakt geen deel uit van de garantie van het product, aangezien het onderdeel onderhevig is aan slijtage).**

Fig. 60

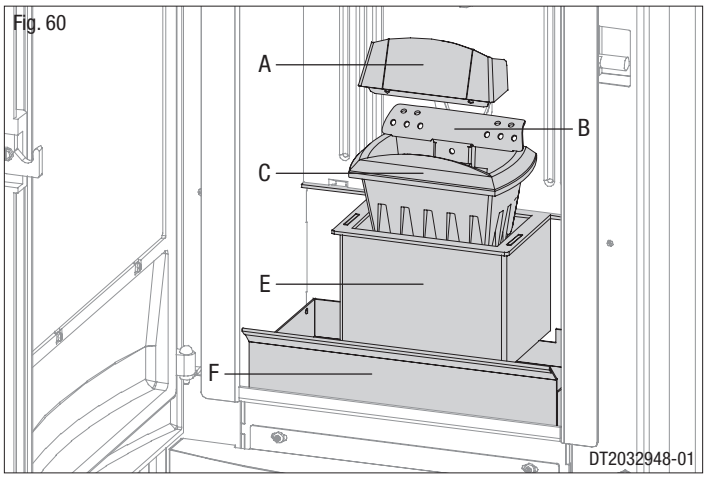

DT2032948-01

Fig. 61

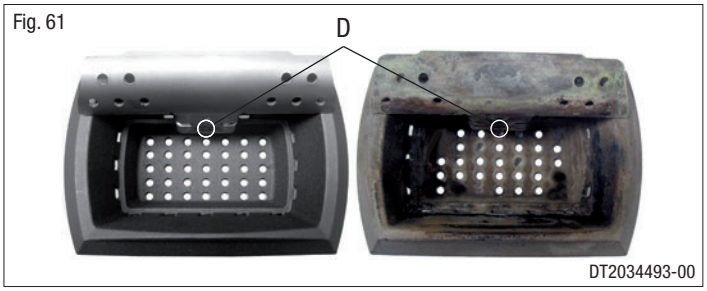

DT2034493-00

7.2 ASLADE SCHOONMAKEN

DT2010100-03

Om de 2 dagen moet u de aslade controleren om te kijken of het nodig is om hem te legen.
Om de as weg te gooien zie de paragraaf "**VERWIJDERING VAN DE AS**".

7.3 VERBRANDINGSKAMER SCHOONMAKEN

DT2011697-00

De verbrandingskamer moet wekelijks schoongemaakt worden waarbij als volgt te werk gegaan moet worden:
- verwijder de plaat van de brandkorf en haal de brandkorf van zijn plaats;
- verwijder de bovenste plaat door hem van zijn plaats te tillen en via de voorkant eruit te nemen door een kleine draaibeweging rond de steunpennen aan de zijkant te maken;
- draai de excenters naar voren zodat de inwendige plaat loskomt;
- til hem iets op zodat hij uit de onderste sleuven komt, draai hem daarna, waarbij u het onderste gedeelte naar buiten doet en trek hem er vervolgens uit;
- verwijder de as die zich in de verbrandingskamer opgehoopt heeft met een stofzuiger;
- nadat u de verbrandingskamer goed schoongemaakt heeft moet u de inwendige plaat weer monteren waarbij u de handelingen in de omgekeerde volgorde moet verrichten;
- controleer of de onderkant goed in de daarvoor bestemde sleuven aan de zijkant van de verbrandingskamer gegaan is en zet hem met de twee excenters vast;
- breng de bovenste plaat weer op de betreffende steunpennen aan;

Fig. 62

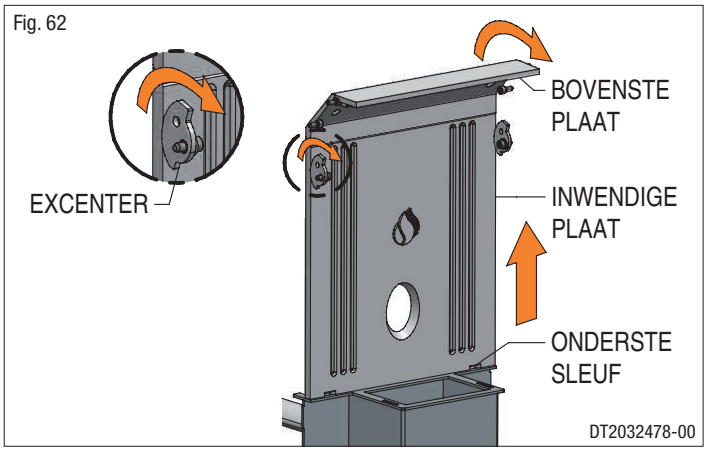

- breng de brandkorf weer aan en duw hem naar links;
- breng de plaat van de brandkorf weer aan.

⚠ **Om dit onderdeel schoon te maken moet u zorgen dat u over een stofzuiger beschikt die geschikt is om as op te zuigen.**

Nederlands

7.4 DE ROOKKAMER SCHOONMAKEN

DT2010127-02

De rookkamer moet jaarlijks schoongemaakt worden waarbij als volgt te werk gegaan moet worden:

- verwijder de schroef waarmee de plaat die de rookkamer afsluit bevestigd is, til hem daarna iets op en haal hem eruit door hem naar u toe te trekken (fig. 63 - 64);

Fig. 63

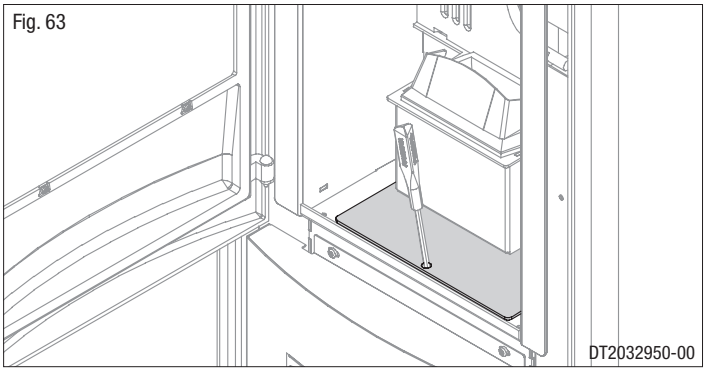

Fig. 64

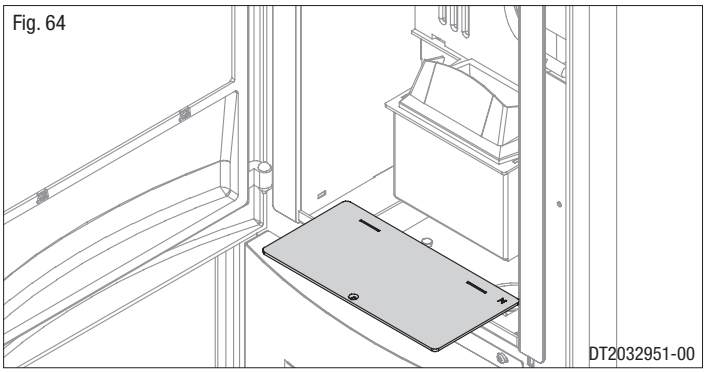

- zuig de as en de asresten die in de rookkamer achtergebleven kunnen zijn met een stofzuiger op en wees daarbij erg voorzichtig om de schroefbladen van de rookventilator niet te beschadigen (fig. 65);
- controleer of het gat aan de rechterkant in de rookkamer altijd vrij is van stof en as, maak dit anders schoon;
- nadat u dit goed schoongemaakt heeft moet u de afsluitplaat weer monteren, controleren of de afdichting in goede staat is en deze eventueel vervangen.

Fig. 65

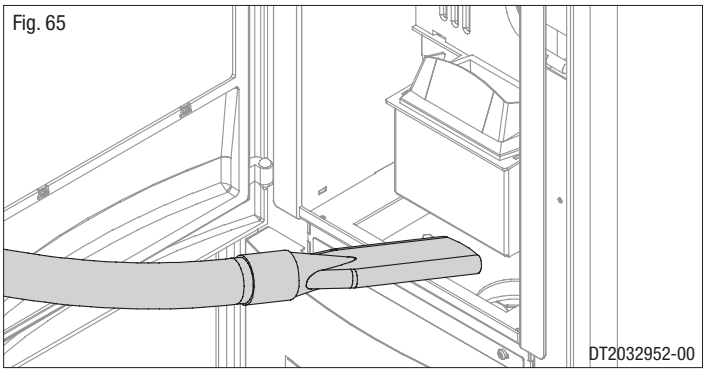

7.5 HET ROOKAFVOERSYSTEEM SCHOONMAKEN

DT2010093-03

Zolang u nog niet gewend bent aan de werkingsomstandigheden van de kachel, raden wij u aan om dit onderhoud minimaal maandelijks uit te voeren.

Verwijder de plug van het T-stuk en reinig de leidingen.

Indien nodig, vooral de eerste keren, raden wij u aan een beroep te doen op een vakman.

Fig. 66

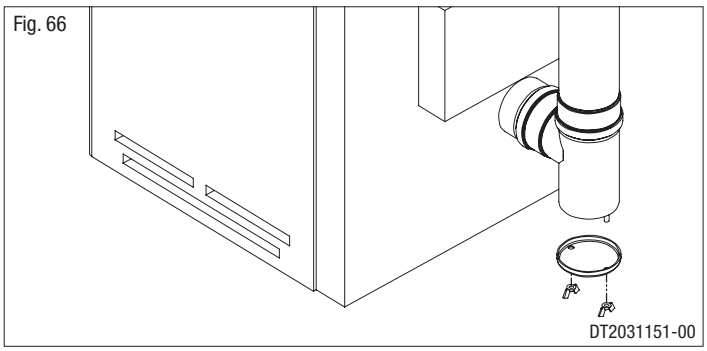

DT2031151-00

7.6 DE KERAMISCHE BEKLEDING SCHOONMAKEN

DT2010059-03

De keramische bekleding moet eerst met een zachte en droge doek gereinigd worden voordat u een schoonmaakproduct (zelfs milde schoonmaakproducten) gebruikt.
Er zijn producten op de markt verkrijgbaar die geschikt zijn om keramiek schoon te maken maar ook geconcentreerde producten om porselein schoon te maken. Met deze producten kunnen olie-, inkt-, koffie- en wijnvlekken enz. verwijderd worden.

⛔ **Maak de keramische bekleding niet nat of reinig niet met koud water wanneer die nog warm is; dit kan een thermische schok veroorzaken met het risico van barsten.**

Nederlands

7.7 DE VERNISTE METALEN DELEN SCHOONMAKEN

DT2010061-03

Om de verniste metalen delen van het product te reinigen kunt u het beste een zachte, vochtige doek gebruiken.

⛔ **Reinig de metalen delen nooit met alcohol, verdunners, producten op basis van petroleum (zoals benzine), aceton of andere ontvettende of schuurmiddelen.**

In geval er producten zoals hierboven beschreven worden gebruikt kan de fabrikant niet aansprakelijk gesteld worden voor eventuele schade die hierdoor veroorzaakt wordt. Eventuele kleurveranderingen van de metalen delen kunnen te wijten zijn aan verkeerd gebruik van het product.

7.8 HET GLAS SCHOONMAKEN (DAGELIJKS)

DT2010062-04

⚠ **Het reinigen van het glas moet gebeuren wanneer de kachel afgekoeld is en met een ontvettend middel op basis van ammoniak en niet met corrosieve middelen zoals verdunner.**

Tijdens de ontstekingsfase is het mogelijk dat er zich op het glas roet opstapelt dat verder zal inbranden tijdens de optimale werking/verhitting van de kachel. Wanneer deze aanslag zich keer na keer opstapelt dan zal het moeilijk zijn om te reinigen. Daarom raden we aan om het glas vóór de dagelijkse ontsteking schoon te maken.

⛔ **Gebruik geen materialen die het glas kunnen krassen of beschadigen, omdat krassen uiteraard barsten kunnen worden.**

7.9 HET GLAS VERVANGEN

DT2010093-05

Het toestel is voorzien van 4 mm dik keramisch glas, dat bestand is tegen thermische schokken tot 750°C; het glas kan alleen breken door hard stoten of verkeerd gebruik. Gooi de deur niet hard dicht en stoot niet tegen het glas.
In geval van breuk mag u het glas alleen door een origineel reserveonderdeel vervangen.

Om het glas te vervangen moet u als volgt te werk gaan:
- zorg dat u over een paar snijbestendige handschoenen beschikt;
- verwijder de deur en leg de deur op een vlakke ondergrond;
- draai de schroeven die u aan de binnenkant van de deur ziet eruit;
- verwijder de borgelementen van het glas en haal het glas er voorzichtig uit;
- als de glasvezelafdichting onder het glas en de streng beschadigd zijn vervang deze dan;
- vervang het glas, breng de borgelementen weer aan en draai de schroeven weer goed vast, maar draai ze niet te strak aan;
- plaats de deur weer terug.

Als er zich andere problemen voordoen, ga dan te rade bij de dealer in uw regio.

7.10 DE BATTERIJEN VAN DE AFSTANDSBEDIENING VERVANGEN

DT2010218-05

Schuif het klepje aan de achterkant van de afstandsbediening eraf.
Vervang de batterijen en let erop dat u de polen niet verwisselt. De batterijen moeten van het type **AAA (LR03) 1,5V** zijn.

⚠ **Oplaadbare batterijen zijn niet geschikt voor de werking van de afstandsbediening omdat zij geen geschikte werkingsspanning garanderen.**

Schuif het klepje aan de achterkant van de afstandsbediening er weer op.
Op het display van de afstandsbediening verschijnt de aanduiding zoals hiernaast aangegeven.
Er wordt automatisch een feedbackproces tussen de afstandsbediening en de ontvanger gestart.
Na een paar seconden gaat de beginweergave weer op het display staan.
De staat van de kachel vóór het verwisselen van de batterijen zal dus weergegeven worden.
Voorbeeld: Als de kachel uit was zal de weergave zoals hiernaast getoond wordt zijn.
De aangebrachte batterijen moeten van het hierboven vermelde type zijn; als deze aanwijzingen niet opgevolgd worden dan kan dit explosiegevaar tot gevolg hebben.
Oude batterijen moeten volgens de geldende voorschriften weggegooid worden.

Fig. 67

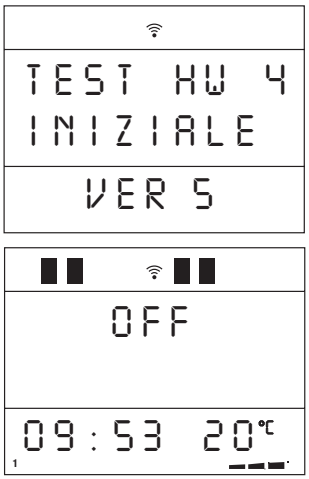

DT2010218-01

Nederlands

7.11 VENTILATOREN SCHOONMAKEN

DT2012390-00

⚠ **Alle reinigings- en/of onderhoudswerkzaamheden moeten met UITGESCHAKELDE STROOM gedaan worden.**

De kachel is voorzien van ventilatoren (omgevings- en rookgasventilator) die in het achterste en onderste gedeelte van de kachel geplaatst zijn. Eventuele ophopingen van stof of as op de schoepen van de ventilatoren leiden tot onbalans waardoor geluidsoverlast tijdens de werking ontstaat.
De ventilatoren moeten dus minimaal jaarlijks schoongemaakt worden.

⚠ **Aangezien dit met zich meebrengt dat enkele delen van de kachel gedemonteerd moeten worden mag het schoonmaken van de ventilator alleen door het technische servicecentrum of een vakman gedaan worden.**

Om bij de omgevingsventilator(en) te kunnen komen moet u het zijpaneel (de zijpanelen) van keramiek verwijderen (zie de aanwijzingen in het boekje BEKLEDING).
Verwijder de afdekplaat [A] die aan de binnenmantel bevestigd is door de schroeven er gedeeltelijk uit te draaien (fig. 68).

Maak de ventilator(en) (fig. 69) schoon en breng daarna de afdekplaat [A] en het zijpaneel (de zijpanelen) van keramiek weer aan.

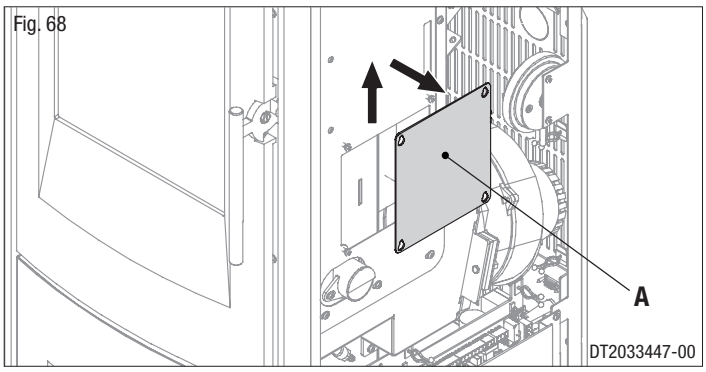

Fig. 68

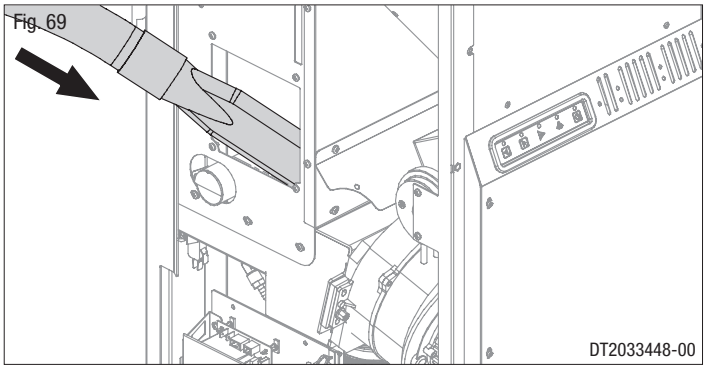

Fig. 69

Nederlands

7.12 ALS HET PRODUCT NIET GEBRUIKT WORDT

DT2010096-03

Na het laatste gebruik van het seizoen moeten er enkele werkzaamheden uitgevoerd worden:
- verwijder alle pellets uit het reservoir en de vijzel;
- maak de brandkorf, de brandkorfhouder en de aslade goed schoon;
- maak de brandplaten en de inwendige brandplaten van de verbrandingskamer met een staalborstel schoon en vernis ze met de spuitbus, die op aanvraag verkrijgbaar is, om ze te beschermen tegen oxidatie en dus tegen de vorming van roest;

⚠ **Als de gietijzeren delen in de vuurhaard niet vernist worden dan kan dit tot roestvorming leiden. Dit is een natuurlijk verschijnsel dat de efficiëntie en de kwaliteit van het product niet nadelig beïnvloedt.**

- maak de rookafvoer goed schoon: wend u zich daartoe tot een vakkundige schoorsteenveger;
- verwijder stof, spinnenwebben enz. in het gedeelte achter de panelen van de binnenbekleding één keer per jaar en dit geldt met name voor de ventilatoren;
- trek de stekker uit het stopcontact;
- haal de batterijen uit de afstandsbediening.

7.13 GEPLAND ONDERHOUD

⚠ **Het gepland/periodiek onderhoud moet JAARLIJKS uitgevoerd worden en voordat het toestel na een lange periode van stilstand weer gebruikt wordt. Deze handelingen zijn noodzakelijk om een efficiënte werking van het toestel te verzekeren en een veilige werking te garanderen.**

⚠ **Alle reinigings- en/of onderhoudshandelingen moeten gebeuren nadat de STROOM UITGESCHAKELD is.**

⚠ **Aangezien het in verband met deze handelingen nodig is om sommige onderdelen van het toestel te demonteren, wordt geadviseerd om het geplande onderhoud door een technisch servicecentrum of vakmensen te laten uitvoeren.**

- Reinig de brandkorf (zie de paragraaf "**DE BRANDKORF SCHOONMAKEN**").
- Reinig de verbrandingskamer (zie de paragraaf "**DE VERBRANDINGSKAMER SCHOONMAKEN**").
- Reinig het rookafvoersysteem (zie de paragraaf "**HET ROOKAFVOERSYSTEEM SCHOONMAKEN**").
- Reinig de verniste metalen delen (zie de paragraaf "**DE VERNISTE METALEN DELEN SCHOONMAKEN**").
- Reinig het glas (zie de paragraaf "**HET GLAS SCHOONMAKEN**").
- Reinig de ventilatoren (zie de paragraaf "**DE VENTILATOREN SCHOONMAKEN**").
- Verwijder het stof en de spinnenwebben in de zone tussen het toestel en de bekleding.
- Controleer de elektrische delen en de elektronische componenten.
- Controleer de afdichtingen van het glas op dichtheid en slijtage en alle elementen die onderhevig zijn aan slijtage en vervang deze indien nodig.
- Voer alle onderhouds- en controlehandelingen uit die vereist zijn voor de goede werking en volgens de voorgeschreven veiligheidsnormen.
- Ontsteek de kachel volgens de aanwijzingen zoals beschreven in de paragraaf "**DE EERSTE KEER AANSTEKEN**".

8.0 VOORNAAMSTE DEFECTEN (De handelingen voor de gebruiker zijn in het grijs vermeld)

⚠ **Een aantal van de onderstaande defecten kunnen opgelost worden door de instructies te volgen. Alle handelingen mogen uitsluitend uitgevoerd worden wanneer het apparaat volledig afgekoeld is en er geen stroom is (koppel de stekker los).**

⚠ **Wend u zich uitsluitend tot erkende vakmensen, in overeenstemming met de huidige regelgeving, telkens wanneer het nodig is om werkzaamheden binnen de bekleding uit te voeren of problemen in de brandkamer op te lossen.**
Er wordt dus dringend geadviseerd om uitsluitend een beroep te doen op een erkend technisch servicecentrum.
Wanneer medewerkers van het erkend servicecentrum werkzaamheden uitvoeren, moeten zij het door de fabrikant afgegeven pasje laten zien waar het volgende op staat: stempel en handtekening van het bedrijf en geldigheidsperiode van het bewijs.

⚠ **Ongeoorloofde werkzaamheden aan het toestel en/of gebruik van niet originele onderdelen creëert niet alleen risico's voor de veiligheid van de gebruiker, maar hierdoor vervalt ook de garantie en ontslaat de fabrikant van elke vorm van aansprakelijkheid.**

⚠ **Deze handleiding bevat alle nuttige informatie voor de installatie, het gebruik en het onderhoud. Neem pas contact op met het servicecentrum nadat u zorgvuldig de instructies heeft gelezen.**

Probleem	Oorzaak	Oplossing
Het bedieningspaneel gaat niet branden.	Het toestel krijgt geen elektriciteit.	Controleer of de stekker aangesloten is op het netwerk en op het toestel.
	Defecte voedingskabel.	Vervang de voedingskabel (gebruik uitsluitend originele reserveonderdelen).
	Gesmolten zekeringen.	Controleer de zekeringen op de achterkant van het toestel en in de elektronische kaart. Vervang ze indien nodig. Als het probleem blijft voortduren, moet u contact opnemen met erkende vakmensen.
	Defect bedieningspaneel.	Vervang het bedieningspaneel (gebruik uitsluitend originele reserveonderdelen).
	Defecte platte kabel.	Vervang de platte kabel (gebruik uitsluitend originele reserveonderdelen).
	Defecte elektronische kaart.	Vervang de elektronische kaart (gebruik uitsluitend originele reserveonderdelen).
E1 VEILIGHEID ROOKGAS	Afvoersysteem verstopt.	Controleer het afvoersysteem voor het rookgas en maak het schoon.
	Geopende deur.	Controleer de sluiting van de deur.
	Defecte rookgasafzuiger.	Vervang de motor van de rookgasafzuiger (gebruik uitsluitend originele reserveonderdelen).
	Te lange rookgasafvoer.	Controleer of het toestel correct geïnstalleerd is.
	Controleer de afdichtingen van de deur en het rookgaskanaal.	Controleer de afdichtingen van de deur en het rookgaskanaal.
	Verstopt aansluitstuk.	Demonteer het aansluitstuk voor de lagedrukmeter.
	Verstopte of kapotte siliconenbuis.	Controleer en/of vervang de siliconenbuis.
	Defecte elektronische kaart.	Vervang de elektronische kaart (gebruik uitsluitend originele reserveonderdelen).
	De brandkorf is niet schoongemaakt.	Zie de paragraaf "**REINIGING BRANDKORF**".
E2 DEFECT DRUKSCHAKELAAR	Defecte drukschakelaar.	Vervang de drukschakelaar (gebruik uitsluitend originele reserveonderdelen).
	De schroef wordt niet gevoed.	Controleer de elektrische aansluitingen.
E9 GEEN ONTSTEKING	Leeg reservoir.	Zie de paragraaf "**DE KACHEL MET PELLETS VULLEN**".
	De brandkorf is niet schoongemaakt.	Zie de paragraaf "**REINIGING BRANDKORF**".
	De werkingstemperatuur wordt niet bereikt.	Zie de paragraaf "**REINIGING BRANDKORF**".
	Defecte elektronische kaart.	Vervang de elektronische kaart (gebruik uitsluitend originele reserveonderdelen).
	Defecte ontstekingskaars.	Vervang de ontstekingskaars (gebruik alleen originele reserveonderdelen).

Probleem	Oorzaak	Oplossing
E7 ONVERWACHT UITDOVEN	Leeg reservoir.	Zie de paragraaf "**DE KACHEL MET PELLETS VULLEN**".
	De brandkorf is niet schoongemaakt.	Zie de paragraaf "**REINIGING BRANDKORF**".
	De werkingstemperatuur wordt niet bereikt.	Zie de paragraaf "**REINIGING BRANDKORF**".
	Defecte elektronische kaart.	Vervang de elektronische kaart (gebruik uitsluitend originele reserveonderdelen).
E14 GEEN ONTSTEKING	Leeg reservoir.	Zie de paragraaf "**DE KACHEL MET PELLETS VULLEN**".
	De brandkorf is niet schoongemaakt.	Zie de paragraaf "**REINIGING BRANDKORF**".
	De werkingstemperatuur wordt niet bereikt.	Zie de paragraaf "**REINIGING BRANDKORF**".
	Defecte elektronische kaart.	Vervang de elektronische kaart (gebruik uitsluitend originele reserveonderdelen).
E4 TEMPERATUURLIMIET	Afvoersysteem verstopt.	Maak het afvoersysteem voor het rookgas schoon.
	Defecte elektronische kaart.	Vervang de elektronische kaart (gebruik uitsluitend originele reserveonderdelen).
	Defecte controlesonde gebruiksgrenstemperatuur.	Vervang de controlesonde (gebruik uitsluitend originele reserveonderdelen).
	Foute plaatsing rookgassensor.	Controleer of de rookgassensor op de juiste plaats geïnstalleerd is (zie schema elektrische installatie).
	Foute instelling parameters.	Controleer of de parameters correct ingesteld zijn.
E8 ROOKGASTEMPERATUURSENSOR	De 2-pins aansluiting van de rookgassensor is niet aangesloten op de elektronische kaart	Controleer of de schakelaar op de juiste manier/plaats geïnstalleerd is (zie schema elektrische installatie)
	Defecte elektronische kaart.	Vervang de elektronische kaart (gebruik uitsluitend originele reserveonderdelen).
	Foute plaatsing rookgassensor.	Controleer of de sensor goed aangesloten is.
	Defecte rookgastemperatuursensor.	Vervang de rookgassensor (gebruik uitsluitend originele reserveonderdelen).
Het toestel werkt gedurende 10 minuten en wordt dan uitgeschakeld.	De temperatuursensor is geblokkeerd.	Herhaal de ontsteking. Als het probleem blijft voortduren moet u contact opnemen met een erkende technicus.
	Het rookgas heeft de optimale ontstekingstemperatuur niet bereikt.	Herhaal de ontsteking. Als het probleem blijft voortduren moet u contact opnemen met een erkende technicus.
	De temperatuursensor kan niet goed aangesloten zijn.	Controleer de bekabeling en de aansluiting.
	De open haard is verstopt.	Maak de afvoerleidingen schoon.
	Geen inschakeling.	Zie "E7".
	Defecte elektronische kaart.	Vervang de elektronische kaart (gebruik uitsluitend originele reserveonderdelen).
	Verstopte schroefleiding.	Zie de paragraaf "**SCHROEF VULLEN**".
E6 VEILIGHEID SCHROEF	De schroef is defect.	Vervang de schroef (gebruik alleen originele reserveonderdelen).
	Defecte elektronische kaart.	Vervang de elektronische kaart (gebruik uitsluitend originele reserveonderdelen).
	Foute instelling parameters.	Controleer of de parameters correct ingesteld zijn.
E3 THERMISCHE BEVEILIGING	Afvoersysteem verstopt.	Controleer het afvoersysteem voor het rookgas en maak het schoon.
	Hoge temperatuur van het pelletreservoir.	Controleer of het toestel correct geïnstalleerd is (parameters, lengte hoge rookgasafvoer, ...)
	Defecte thermostaat met automatische blokkeringsopheffing.	Vervang de thermostaat (gebruik uitsluitend originele reserveonderdelen).
	De thermostaat met automatische blokkeringsopheffing kan foutief aangesloten zijn.	Controleer of de thermostaat correct is aangesloten.
	Defecte elektronische kaart.	Vervang de elektronische kaart (gebruik uitsluitend originele reserveonderdelen).

Probleem	Oorzaak	Oplossing
00 E10 P4 OMGEVINGSTEMPERATUURSENSOR	De sensor is niet aangesloten.	Controleer of de sensor correct is aangesloten (zie de paragraaf "**ELEKTRISCHE AANSLUITINGEN EN CONTROLESYSTEMEN**").
	Defecte sensor.	Vervang de omgevingstemperatuursensor (gebruik uitsluitend originele reserveonderdelen).
	Defecte elektronische kaart.	Vervang de elektronische kaart (gebruik uitsluitend originele reserveonderdelen).
E12 ENCODER	De encoder is losgemaakt.	Controleer de aansluitingen.
	Defecte encoder.	Controleer de werking van de encoder en vervang eventueel de rookgasmotor (gebruik alleen originele reserveonderdelen).
		Controleer de werking van de encoder en vervang eventueel de elektronische kaart (gebruik alleen originele reserveonderdelen).

8.1 DE ZEKERINGEN VERVANGEN

DT2010557-03

Zekering op de elektronische kaart
Draai de dop van de zekeringhouder op de elektronische kaart eraf en vervang de zekering door een nieuwe van hetzelfde type.
Kenmerken zekering op moederkaart: F4AL250V

Fig. 70

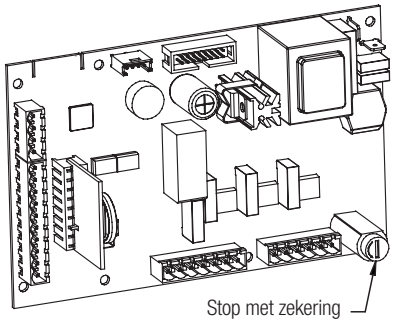

DT2032940-00

Zekering op de IEC stroomaansluiting
Verwijder de zekeringhouder en vervang de zekering door een reservezekering binnenin het laatje.
Kenmerken: F4AH250V

Fig. 71

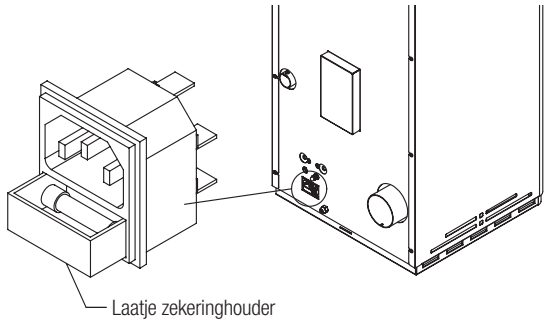

DT2030897-00

Nederlands

EUROPESE REGLEMENTERING

DT2010382-05

Dit product “Pelletkachel P963 - P963 C - P963 D - P963 M” met Multicomfort is ontwikkeld, getest en geconstrueerd volgens de Europese Richtlijn **R&TTE 1999/5/EG**.

Naar aanleiding van deze richtlijn mag het product in de volgende landen geïnstalleerd worden:

(BE)	België	**(IRE)**	Ierland	**(PT)**	Portugal	**(DE)**	Duitsland
(DK)	Denemarken	**(IT)**	Italië	**(FI)**	Finland	**(CH)**	Zwitserland
(GR)	Griekenland	**(LU)**	Luxemburg	**(SE)**	Zweden		
(ES)	Spanje	**(NL)**	Nederland	**(UK)**	Engeland		
(FR)	Frankrijk	**(AT)**	Oostenrijk	**(NO)**	Noorwegen		

REFERENTIENORMEN

DT2010209-05

EN 14785 . . . . . .Huishoudelijke ruimteverwarmingstoestellen gestookt met geperst hout – Eisen en beproevingsmethoden.
EN 832 . . . . . .Thermische eigenschappen van gebouwen – Berekening van het energiegebruik voor verwarming – Woningen en woongebouwen.
UNI 10683 . . . . . .Warmtegeneratoren gestookt met hout of andere vaste biobrandstoffen - Installatie-eisen.
UNI 10847 . . . . . .Enkelwandige rookgasinstallaties voor generatoren gestookt met vloeibare en vaste brandstoffen – Onderhoud en controle – Richtlijnen en procedures.
UNI 7129 . . . . . .Gasinstallaties voor huishoudelijk gebruik gestookt via distributienet. Ontwerp, installatie en onderhoud.
DIN 51731 meetklasse HP2 . . . . .Brandstoffen.
ÖNORM M7135. . . . . .Brandstoffen.
CEI EN 60335-1 . . . . . .Veiligheid van huishoudelijke en soortgelijke elektrische toestellen - Veiligheid. Deel 1: Algemene eisen.
CEI EN 50165 . . . . . .Elektrische uitrusting van huishoudelijke en soortgelijke niet elektrische toestellen – Veiligheidsvoorschriften.
EN 1856-1 . . . . . .Schoorstenen – Eisen voor metalen schoorstenen – Deel 1: Producten voor systeemschoorstenen.
EN 1856-2 . . . . . .Schoorstenen – Eisen voor metalen schoorstenen – Deel 2: Metalen voeringen en aansluitleidingen.
EN 1443 . . . . . .Schoorstenen – Algemene eisen.

NL Serienummer van het product dat in geval van aanvragen om service aan het technische servicecentrum doorgegeven moet worden.

H072039NL0 / DT2001415 - Rev. 00 - (06/2013)

GRUPPO PIAZZETTA S.p.A.

Via Montello, 22
31011 Casella d'Asolo (TV) - ITALY
Tel. +39.04235271 - Fax +39.042355178
www.piazzetta.it
e-mail:infopiazzetta@piazzetta.it